CAME BPT

FB00560M4B

LC/01-LVC/01

CE

FC

DE	Deutsch
ES	Español
NL	Nederlands
PT	Português

CAME S.P.A.
Via Martiri Della Libertà, 15
31030 - Dosson di Casier
Treviso - Italy

CAME.COM

FB00560M4B - ver. 1 - 07/2017

A

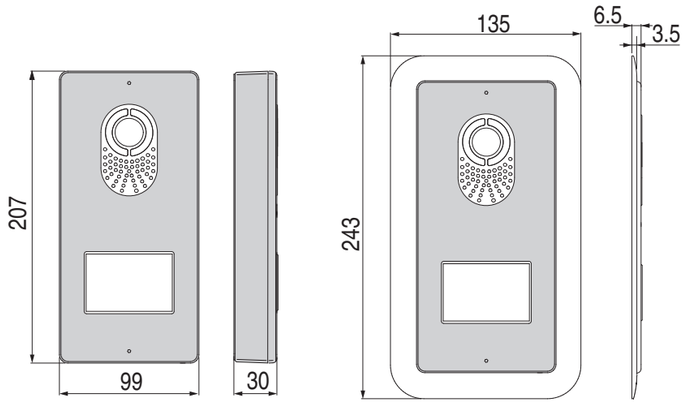

B

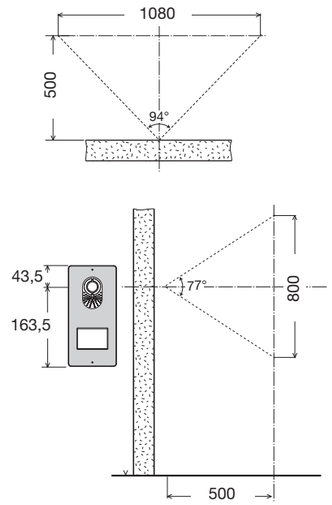

C

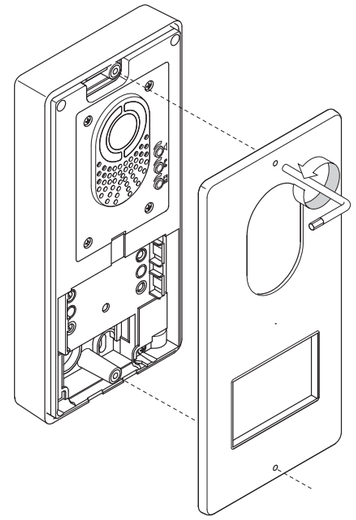

D

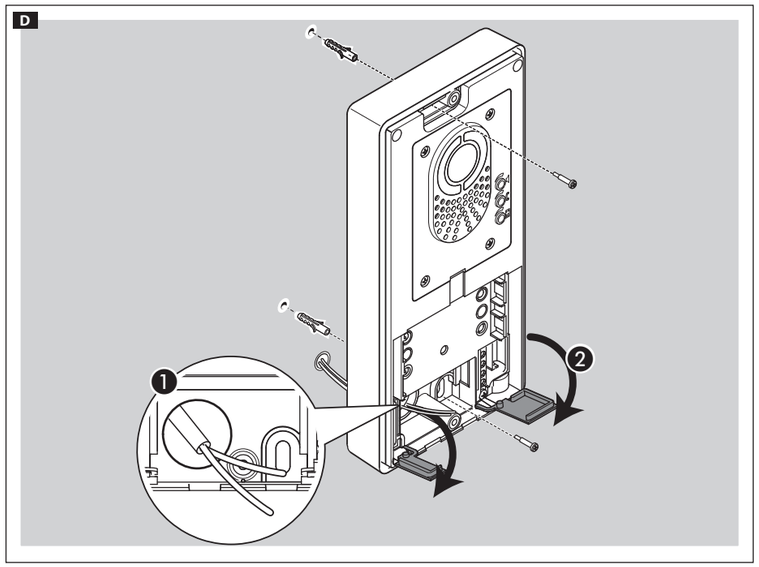

E

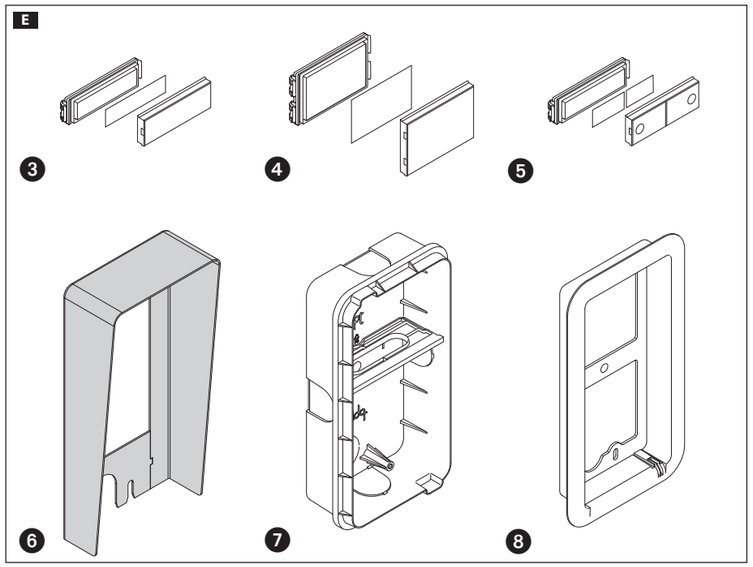

F

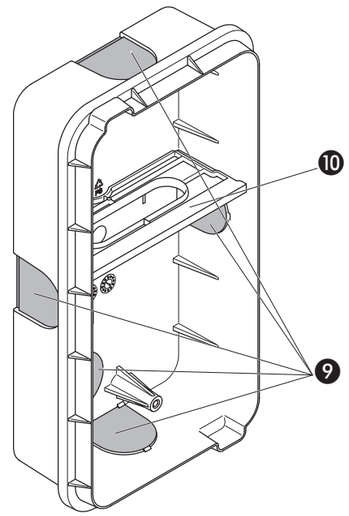

G

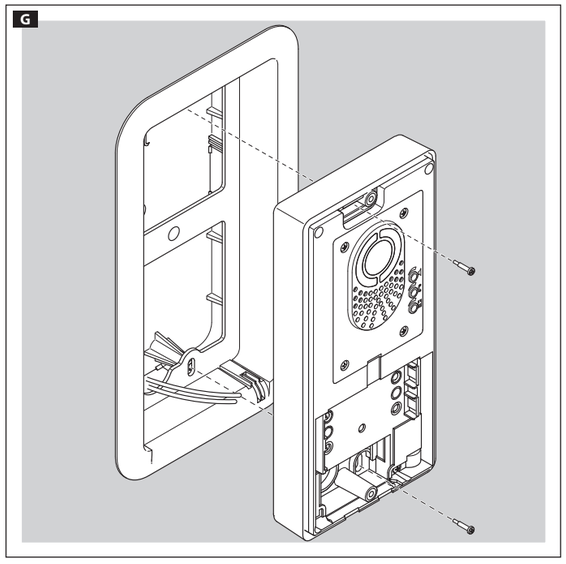

H

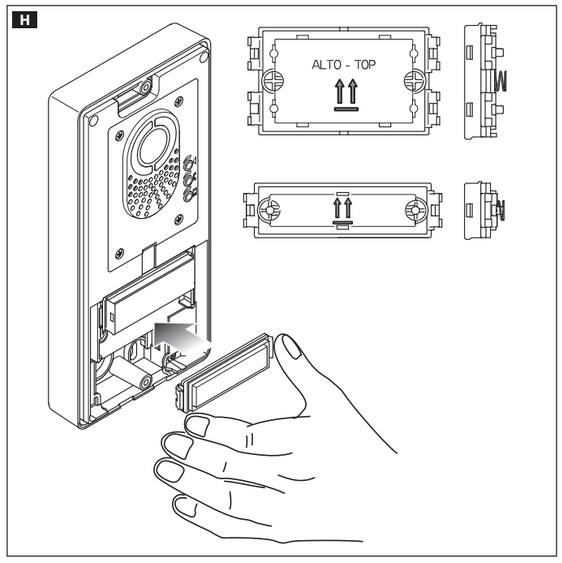

I

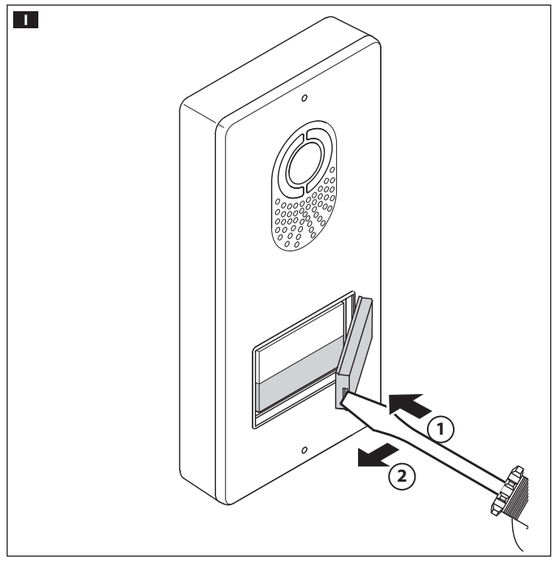

J

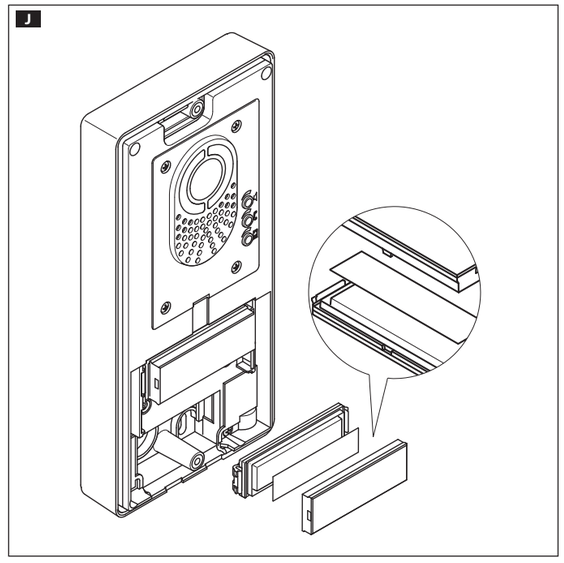

DEUTSCH

Allgemeine Hinweise

• Wichtige Sicherheitshinweise: BITTE SORGFÄLTIG DURCHLESEN!
• Die Montage, Programmierung, Inbetriebnahme und Wartung muss von ausgebildeten Fachtechnikern und gemäß den derzeit geltenden Vorschriften durchgeführt werden.
• Bei Eingriffen an der Steuerung, Antistatik-Schuhe und Kleidung anziehen.
• Diese Sicherheitshinweise aufbewahren.
• Vor der Reinigung und Wartung immer die Stromzufuhr unterbrechen.
• Das Produkt darf nur für den Verwendungszweck für den es entwickelt wurde, eingesetzt werden. Andere Verwendungszwecke sind gefährlich.
• Der Hersteller haftet nicht für Schäden, die durch den unsachgemäßen, falschen oder unvernünftigen Gebrauch verursacht werden.

Beschreibung

LVC/01: Außenstation für Farb-Video-Türsprechanlagen von X1 Systemen.
LC/01: Außenstation für Türsprechanlagen von X1 Systemen.

Abmessungen A

Wandmontage C D

Die Frontplatte mit dem enthaltenen Inbus-Schlüssel entfernen.
Die Außenstation mit den enthaltenen Dübeln in der gewünschten Höhe anbringen. Dabei die Ausrichtung der Kameralinse berücksichtigen. Das Kabel ❶ hindurchziehen und die Klemmenabdeckung herausziehen ❷. Das Gerät verdrahten.
Die Klemmenabdeckungen wieder aufstecken und die Zubehörteile montieren.
Die Außenstation entsprechend der "Programmieranleitung" programmieren und einstellen. Die Frontplatte wieder anbringen.

Einbau

Die Unterputzdose in der gewünschten Höhe einmauern, dabei die Ausrichtung der Kameralinse berücksichtigen.
Um Verformungen der Dose zu vermeiden, das enthaltene Distanzstück verwenden ❿.
Die Frontplatte mit dem enthaltenen Inbus-Schlüssel entfernen, die Anschlusskabel durch das entsprechende Loch ziehen ❾ und die Außenstation am Rahmen befestigen G.
Die Klemmenabdeckungen herausziehen ❷ und das Gerät verdrahten.
Die Klemmenabdeckungen wieder aufstecken und die Zubehörteile montieren. Die Außenstation entsprechend der "Programmieranleitung" programmieren und einstellen. Die Frontplatte wieder anbringen C.

Zubehörteile E

❸ DPS - einfacher Schalter;
❹ DPH - Schalter in doppelter Höhe;
❺ DPD - Doppelschalter;
❻ LTP - an der Wand montierter Regenschutz;,
❼ LSI - Unterputzdose;
❽ LCI - Einbaublende.

Montage der Klingeltastenmodule H I J

Das Klingeltastenmodul einsetzen, dabei die Ausrichtung beachten.
Zur Namensfeldbeschriftung die Glasabdeckung entfernen, dabei auf die Einlegerichtung der Abdeckung achten.

Größe der Namensschilder

Typ	Abmessungen (mm)
DPD	25x13x0,3
DPS	53x13x0,3
DPH	53x30x0,3

Das Produkt entspricht den geltenden Bezugsnormen.
Abbau und Entsorgung. Verpackung und Gerät am Ende des Lebenszyklus nicht in die Umwelt gelangen lassen, sondern entsprechend den im Verwendungsland gültigen Vorschriften entsorgen. Die wiederverwertbaren Bestandteile, sind mit einem Symbol und dem Material-Kürzel gekennzeichnet.
DIE IN DIESER ANLEITUNG ENTHALTENEN ANGABEN UND INFORMATIONEN KÖNNEN JEDERZEIT UND OHNE VORANKÜNDIGUNG GEÄNDERT WERDEN. ALLE MASSANGABEN IN MM - SOFERN NICHT ANDERS ANGEGEBEN.

ESPAÑOL

Advertencias generales

• Instrucciones importantes para la seguridad de las personas: ¡A LEER DETENIDAMENTE!
• La instalación, la programación, la puesta en servicio y el mantenimiento deben ser efectuados por personal cualificado y experto y ajustándose plenamente a las normas vigentes.
• Utilizar ropa y calzados antiestáticos al actuar sobre la tarjeta electrónica.
• Guardar estas advertencias.
• Siempre cortar la alimentación eléctrica al efectuar operaciones de limpieza o de mantenimiento.
• Este producto debe destinarse exclusivamente al uso para el cual ha sido expresamente diseñado. Cualquier uso diferente se debe considerar peligroso.
• El fabricante no podrá ser considerado responsable de eventuales daños causados por usos impropios, erróneos o irracionales.

Descripción

LVC/01: placa de calle de videoportero, en color, para sistemas X1.
LC/01: placa de calle de videoportero, para sistemas X1.

Medidas A

Instalación de pared C D

Quitar la placa delantera utilizando la llave Allen suministrada.
Fijar la placa de calle a la altura que se desea utilizando los tacos suministrados. Tener en cuenta la posición del objetivo de la cámara. Hacer pasar el cable ❶ y quitar el cubreborne ❷. Efectuar las conexiones.
Poner en su sitio los cubrebornes y montar los accesorios.
Efectuar la programación y la regulación de la placa de calle con arreglo a las indicaciones presentadas en el "Manual de programación". Montar de nuevo en su sitio la placa delantera.

Instalación empotrada

Empotrar la caja a la altura que se desea teniendo en cuenta la posición del objetivo de la cámara.
Para evitar que la caja se deforme utilizar el distanciador suministrado ❿.
Quitar la placa delantera utilizando la llave Allen suministrada, hacer pasar los cables de conexión por la abertura ❾ prevista y fijar la placa de calle al marco G.
Quitar los cubrebornes ❷ y efectuar las conexiones. Poner en su sitio los cubrebornes y montar los accesorios.
Efectuar la programación y la regulación de la placa de calle con arreglo a las indicaciones presentadas en el "Manual de programación". Montar de nuevo en su sitio la placa delantera C.

Accesorios E

❸ DPS Pulsador simple,
❹ DPH Pulsador doble altura,
❺ DPD Pulsador doble,
❻ LTP Visera de pared,
❼ LSI Caja para empotrar,
❽ LCI Marco para empotrar.

Montaje de los módulos de pulsador H I J

Poner el módulo de pulsador prestando atención a la orientación.
Para escribir los nombres de los usuarios quitar el vidrio prestando atención a su dirección de introducción.

Medidas de los letreritos

Tipo	Medidas (mm)
DPD	25x13x0,3
DPS	53x13x0,3
DPH	53x30x0,3

El producto es conforme a las Directivas pertinentes vigentes.
Puesta fuera de servicio y eliminación. No tirar al medio ambiente el embalaje ni el dispositivo llegado al final de su vida útil, sino eliminarlos con arreglo a las normas vigentes en el país donde se utiliza el producto. Los componentes reciclables llevan el símbolo y el acrónimo del material.
LOS DATOS Y LAS INFORMACIONES QUE FIGURAN EN ESTE MANUAL SON SUSCEPTIBLES DE MODIFICACIÓN EN CUALQUIER MOMENTO SIN OBLIGACIÓN DE PREVIO AVISO. LAS MEDIDAS, SALVO INDICACIÓN CONTRARIA, SON EN MILÍMETROS.

NEDERLANDS

Algemene voorschriften

• Belangrijke aanwijzingen voor de veiligheid van personen: AANDACHTIG LEZEN!
• De installatie, programmering, inwerkingstelling en het onderhoud mogen uitsluitend door gekwalificeerd en speciaal daarvoor opgeleid personeel worden uitgevoerd, met inachtneming van de geldende normen.
• Draag geschikte kleding en ESD-schoenen als u de printplaat hanteert.
• Bewaar deze voorschriften.
• Schakel voor reinings- en onderhoudswerkzaamheden altijd de stroom uit.
• Dit product mag alleen worden gebruikt voor de doeleinden waarvoor het expliciet is bestemd. Elk ander gebruik moet als gevaarlijk worden beschouwd.
• De fabrikant kan niet aansprakelijk worden gesteld voor eventuele schade die is veroorzaakt door oneigenlijk, verkeerd of onverstandig gebruik.

Beschrijving

LVC/01: buitenpost deurvideo in kleur voor X1-systemen.
LC/01: buitenpost parlofoon voor X1-systemen.

Maten A

Installatie aan de muur C D

Verwijder de frontplaat met behulp van de meegeleverde inbussleutel.
Bevestig de buitenpost met de meegeleverde pluggen op de gewenste hoogte. Houd rekening met de positie van de cameralens. Steek de kabel door de opening ❶ en verwijder de klemafdekkingen ❷. Voer de aansluitingen uit.
Plaats de klemafdekkingen terug en monteer de uitrustingen.
Programmeer en stel de buitenpost in zoals beschreven in de “Programmeringshandleiding“. Hermonteer de frontplaat.

Inbouwmontage

Metsel de inbouwdoos op de gewenste hoogte in en houd hierbij rekening met de positie van de cameralens.
Gebruik de meegeleverde afstandhouder om vervorming van de inbouwdoos te voorkomen ❿.
Verwijder de frontplaat met de meegeleverde inbussleutel, steek de aansluitkabels door de daarvoor bestemde opening ❾ en bevestig de buitenpost aan de omlijsting G.
Verwijder de klemafdekkingen ❷ en voer de aansluitingen uit.
Plaats de klemafdekkingen terug en monteer de uitrustingen. Programmeer en stel de buitenpost in zoals beschreven in de “Programmeringshandleiding“. Hermonteer de frontplaat C.

Uitrustingen E

❸ DPS Enkele knop
❹ DPH Knop dubbele hoogte
❺ DPD Dubbele knop
❻ LTP Afdekking voor aan de muur
❼ LSI Inbouwdoos
❽ LCI Inbouwframe

Montage knopmodule H I J

Plaats de knopmodule en houd rekening met de juiste richting.
Om de namen van de gebruikers te noteren verwijdert u het glaasje. Let erop dat u het in de juiste richting terugplaatst.

Afmetingen van de naamkaartjes

Type	Afmetingen (mm)
DPD	25x13x0,3
DPS	53x13x0,3
DPH	53x30x0,3

Het product is conform de geldende toepasselijke richtlijnen.
Ontmanteling en afvalverwerking. Vervuil het milieu niet: verwerk de verpakking en het apparaat aan het einde van zijn levensduur volgens de geldende normen in het land waarin het product is gebruikt. Op de recyclebare onderdelen staan het symbool en de code van het materiaal.
DE IN DEZE GEBRUIKSAANWIJZING VERMELDE GEGEVENS EN INFORMATIE KUNNEN OP ELK OGENBLIK EN ZONDER VERPLICHTING TOT WAARSCHUWING VOORAF WORDEN GEWIJZIGD. DE MATEN ZIJN, TENZIJ ANDERS VERMELD, IN MILLIMETERS.

PORTUGUÊS

Advertências gerais

• Importantes instruções para a segurança das pessoas: LEIA ATENTAMENTE!
• A instalação, a programação, a colocação em funcionamento e a manutenção devem ser feitas por pessoal qualificado e especializado, de acordo com as normas técnicas e legislação vigente.
• Use roupas e calçados anti-estáticos em caso de intervenção na placa eletrónica.
• Conserve estas instruções.
• Desligue sempre a alimentação elétrica durante as operações de limpeza ou de manutenção.
• O produto deve ser destinado somente para o uso ao qual foi expressamente concebido. Todo e qualquer outro tipo de uso deve ser considerado perigoso.
• O fabricante em todo modo não pode ser considerado responsável por eventuais danos derivados de usos impróprios, erróneos e sem razão.

Descrição

LVC/01: placa botoeira de vídeo porteiro a cores para sistemas X1.
LC/01: placa botoeira de interfone para sistemas X1.

Dimensões A

Instalação de parede C D

Retire a parte frontal através da chave allen fornecida.
Fixe a botoeira na altura desejada a usar as buchas fornecidas. Tome em consideração a posição do objetivo da câmara. Passe o cabo ❶ e e retire o cobre-terminal ❷. Efetue as ligações.
Recoloque os cobre-terminais e monte os acessórios.
Efetue a programação e o ajuste da placa botoeira, de acordo com a descrição no "Manual de Programação". Remonte a placa frontal.

Instalação de embutir.

Coloque a caixa de embutir dentro da parede na altura desejada, considerando a posição do objetivo da câmara.
Para evitar deformações da caixa, use o distanciador fornecido ❿.
Remova a parte frontal a usar a chave allen fornecida, passe os cabos de ligação no furo apropriado ❾ e fixe a placa botoeira na moldura G.
Reire os cobre-terminais ❷ e faça as ligações.
Recoloque os cobre-terminais e monte os acessórios. Efetue a programação e o ajuste da placa botoeira, de acordo com a descrição no "Manual de Programação". Remonte a parte frontal C.

Acessórios E

❸ DPS Botão único,
❹ DPH Botão de altura dupla,
❺ DPD Botão duplo,
❻ LTP Protetor de parede,
❼ LSI Caixa de encaixe,
❽ LCI Moldura de encaixe.

Montagem de módulos do botão H I J

Insira o módulo do botão a prestar atenção na direção correta.
Para escrever os nomes dos utilizadores, retire o vidrinho a prestar atenção no sentido de colocação do mesmo.

Dimensões do cartão

Tipo	Dimensões (mm)
DPD	25x13x0,3
DPS	53x13x0,3
DPH	53x30x0,3

O produto respeita as diretivas de referência vigentes.
Eliminação e desmantelamento. Não deixe no ambiente a embalagem e o dispositivo no final do seu ciclo de vida, mas os elimine segundo as normas vigentes no país em que o produto é utilizado. Os componentes recicláveis apresentam símbolo e sigla do material.
OS DADOS E AS INFORMAÇÕES INDICADAS NESTE MANUAL DEVEM SER CONSIDERADOS SUSCETÍVEIS DE ALTERAÇÕES A QUALQUER MOMENTO E SEM OBRIGAÇÃO DE PRÉVIO AVISO. SE NÃO INDICADAS DIVERSAMENTE, AS MEDIDAS ESTÃO EXPRESSAS EM MILÍMETROS.

FB00560M4B - ver. 1 - 07/2017