L-KD-5803

- **8 MP | 1/2,7" CMOS Sensor**
- **Vario-Zoom | 114° - 32° (H)**
- **Videoanalyse (IVS)**
- **12 V DC, PoE | IP67, IK10**

Die L-KD-5803 ist eine kompakte 8 Megapixel Netzwerk-Bulletkamera (IP) mit intelligenter KI-Videoanalyse zur zuverlässigen Erkennung und Klassifizierung von Personen und Fahrzeugen. Die Kamera verfügt über Smart Dual Light Technologie mit IR- und Warmlichtbeleuchtung bis 60 m sowie einen 1/2,8" CMOS Sensor mit einer Auflösung von bis zu 3840 x 2160 px bei 25 Bildern pro Sekunde.

Ausgestattet mit einem motorisierten 2,7 – 13,5 mm Varifokal-Objektiv, WDR (120 dB), 3D-Rauschunterdrückung und moderner Videoanalyse Funktionen eignet sich die Kamera für anspruchsvolle Überwachungsszenarien im Innen- und Außenbereich. Die Aufzeichnung kann direkt über den integrierten MicroSD-Kartenslot erfolgen. Die Spannungsversorgung erfolgt wahlweise über 12 V DC oder PoE. Schutzklasse IP67.

TECHNISCHE DATEN

Sensor & Objektiv

Aufnahmesensor	1/2,7" CMOS
Lichtempfindlichkeit	0,008 Lux bei F1.5
Objektiv	2,7 mm bis 13,5 mm (Motorzoom)
Blendenöffnung (max.)	F1.5
Blickwinkel	114° - 32° (H)
MOD (Minimale Objekt Distanz)	0,8 m

Video

Auflösung	8MP (3840 x 2160 px)
Bildraten	Mainstream: bis 25 bps bei 3840 x 2160 Substream: bis 25 bps bei 704 x 576
Kompressionsverfahren	H.265, H.264, H.265+, H.264+, MJPEG (nur Substreams)
Bitrate	H.264: 32 kbps - 8192 kbps H.265: 12 kbps - 8192 kbps

Beleuchtung

IR-Beleuchtung	max. 60 m
Weißlicht	max. 60 m

DORI Tabelle

Entdecken	W: 86 m T: 280 m

Beobachten	W: 34 m T: 112 m
Erkennen	W: 17 m T: 56 m
Identifizieren	W: 9 m T: 28 m

Intelligenz

KI-Technologie	Objektklassifizierung (Personen / Fahrzeuge)
Videoanalyse (IVS)	Stolperdraht, Bereichseindringen, Szenenänderung
Bewegungserkennung	Ja
Intelligente Bewegungserkennung (SMD)	Ja

Funktionen

Verschlusszeiten	1/3 - 1/100.000 Sek.
Gegenlichtkompensation	WDR (120 dB), BLC, HLC
Tag/Nacht Umschaltung	automatisch, manuell
Bilddrehung	0°/90°/180°/270°
Rauschunterdrückung	3D NR
Weißabgleich	automatisch, manuell, natürlich, Straßenlampe, Outdoor
Spiegel Funktion	Ja
Verstärkungsregelung (AGC)	automatisch, manuell
Privatzonenmaskierung	Ja, 4 Bereiche
ROI Funktion	Ja, 4 Bereiche

Alarm und Audio

Alarm Eingänge	1 (3 - 5 V DC, 5 mA)
Alarm Ausgänge	1 (12 V DC, 300 mA)
Audio Eingänge	1 (RCA)
Audio Ausgänge	1 (RCA)
Mikrofon	Ja
Audio Kompressionsverfahren	G.711a, G.711Mu, G.726, PCM

Netzwerk

Steuer Schnittstellen	10/100 Base-T Ethernet (RJ45)
Netzwerk-Protokolle	IPv4, IPv6, HTTP, HTTPS, TCP, UDP, ARP, RTP, RTSP, RTCP, RTMP, SMTP, FTP, SFTP, DHCP, DNS, DDNS, QoS, UPnP, NTP, Multicast, ICMP, IGMP, NFS, PPPoE, 802.1x, SNMP
Integration	ONVIF (Profile S, G, T), P2P, CGI
HTTP-Befehl	Ja

Allgemein

Spannungsversorgung	12 V DC, PoE (802.3af)
Leistungsaufnahme	max. 12,7 W
Speicheroptionen	MicroSD-Kartenslot (max. 256 GB), FTP, SFTP, NAS
Bedienung	lunaCMS, Browser, APP (iOS, Android)
Schutzart	IP67, IK10
Abmessungen	239 mm x 91 mm x 91 mm (L x B x H)
Gewicht	760 g
Gehäusematerial	Aluminium
zul. Betriebstemperatur	-30 °C bis +60 °C
Lieferumfang	Software, BDA

Produkt Informationen

Version	1
Artikelnummer	10869

BILDER

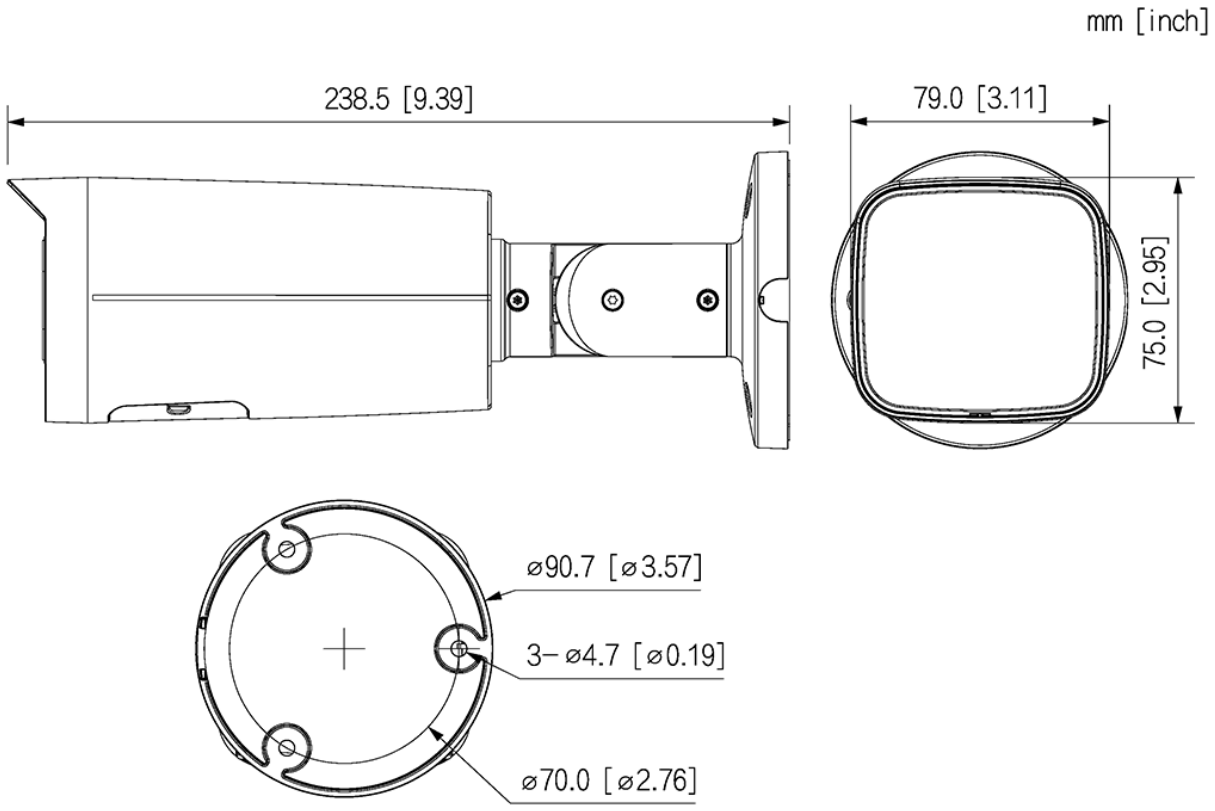

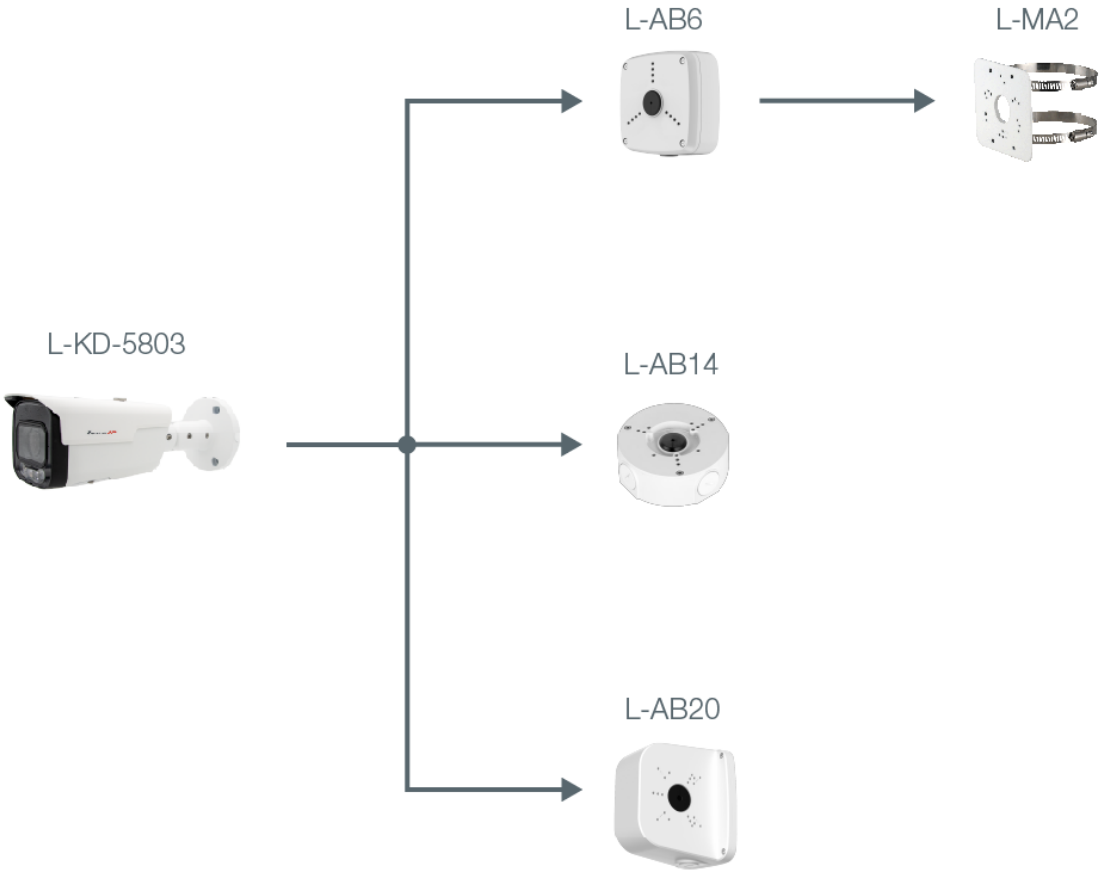

ZUBEHÖR

L-AB6
Anschlußbox

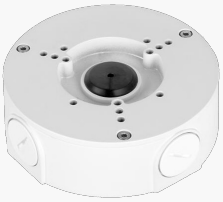

L-AB14
Anschlussbox für Kameras

L-AB20
Anschlussbox

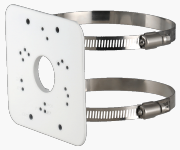

L-MA2
Masthalter