L-SB-2203

- PTZ-Kamera
- Auflösung 1920 x 1080 px (Full HD)
- 5 ~ 75 mm Motorzoom-Objektiv
- wetter- und vandalismusgeschützt
- Wide Dynamic Range (120 dB)
- Stromversorgung 12 V DC

Die L-SB-2203 ist eine HD-CVI PTZ-Kamera mit 15-fach optischem Zoom (5 ~ 75 mm). Die Kamera ist wettergeschützt (IP66). Der 1/2,8″ CMOS Sensor liefert eine maximale Auflösung von Full HD (1920 x 1080 px) mit bis zu 25 Bildern pro Sekunde. Einstellungen an der Kamera können komfortabel über das OSD-Menü der Kamera vorgenommen werden. Für die Einstellungen der Kamera und Aufnahme der Videos wird ein Rekorder benötigt. Die Stromversorgung erfolgt über 12 V DC.

TECHNISCHE DATEN

Sensor & Objektiv

Aufnahmesensor	1/2,8" CMOS
Lichtempfindlichkeit	0,005 Lux bei F1.6
Objektiv	5 mm bis 75 mm (Motorzoom)
Blendenöffnung (max.)	F1.6
Blickwinkel	59° - 5° (H)
MOD (Minimale Objekt Distanz)	1,0 m

Video

Auflösung	2MP (1920 x 1080 px)
Bildraten	bis 25 bps bei 1920 x 1080

DORI Tabelle

Entdecken	1034 m
Beobachten	409 m
Erkennen	205 m
Identifizieren	103 m

Funktionen

Verschlusszeiten	1/3 - 1/100.000 Sek.
Gegenlichtkompensation	WDR (120 dB), BLC, HLC
Tag/Nacht Umschaltung	automatisch, manuell
Rauschunterdrückung	2D NR, 3D NR
Weißabgleich	auto, manuell, Tracking, indoor, outdoor, natürliches Licht, Straßenlampe
Elektronische Bildstabilisierung	Ja
Entnebelungsfunktion	Ja
Verstärkungsregelung (AGC)	automatisch, manuell

Privatzonenmaskierung	Ja, 24 Bereiche
ROI Funktion	Ja

PTZ - Funktionen

Steuerprotokoll	DH-SD, Pelco P/D (auto-erkennung)
Optischer Zoom	15-fach
Schwenkgeschwindigkeit	300°/Sek.
Neigegeschwindigkeit	200°/Sek.
Schwenkbereich	360°
Neigebereich	-2° - 90° mit Autoflip
Presetpositionen	300
Tour	Ja
Muster (Pattern)	Ja
Scan	Ja

Alarm und Audio

Alarm Eingänge	2x
Alarm Ausgänge	1x
Audio Eingänge	1x

Netzwerk

Steuer Schnittstellen	RS-485

Allgemein

Spannungsversorgung	12 V DC (±10%)
Leistungsaufnahme	max. 12 W
Videonorm	HD-CVI, TVI, AHD, CVBS umschaltbar per Rekorder oder DIP Schalter auf Platine
Videoausgang	1 x BNC
Schutzart	IP66 IK10
Abmessungen	Ø 170 mm x 155 mm (H)
Gewicht	1800 g
Gehäusematerial	Aluminium
zul. Betriebstemperatur	-30 °C bis +60 °C

Lieferumfang

Lieferumfang	Netzteil, Montagezubehör, Bedienungsanleitung

BILDER

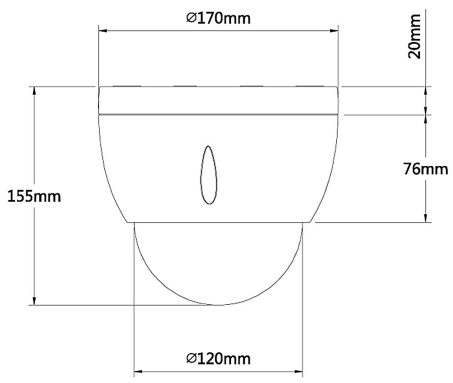

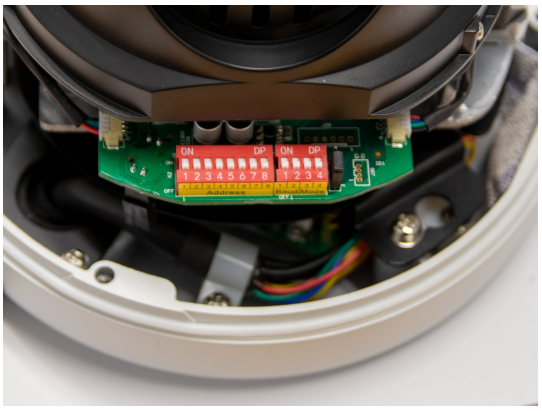

ZUBEHÖR

	L-HA2 Adapter für Domekameras