L-MI-2501

- Mini-Kamera
- 3,7 mm Pinhole-Objektiv
- Auflösung 1920 x 1080 px (Full HD)
- kompakte Bauform
- wettergeschützt (IP66)
- Stromversorgung 12 V DC

Die L-MI-2501 ist eine HD-CVI Mini-Kamera. Besonderheit ist die extrem kleine Bauform: die Kamera ist nur so groß wie eine Streichholzschachtel. Die Kamera ist mit einem leistungsfähigem 1/2,8" Megapixel Sensor ausgestattet und verfügt über ein 3,7 mm Pinhole-Objektiv. Die maximale Auflösung beträgt Full HD (1920 x 1080 px). Das HD-CVI Signal kann per Mini-Joystick am Kabel auf TVI, AHD oder CVBS umgestellt werden. Einstellungen können komfortabel über das OSD-Menü der Kamera vorgenommen werden. Für die Einstellungen der Kamera und Aufnahme der Videos wird ein Rekorder benötigt. Die Stromversorgung erfolgt über 12 V DC.

Technische Daten

Typ	Mini-Kamera
Videonorm	HD-CVI, TVI, AHD, CVBS (umschaltbar per Mini-Joystick am Kabel)
Aufnahmesensor	1/2,8" CMOS
Auflösung	1920 x 1080 px
Videoausgang	1 x BNC
Objektiv	3,7 mm Pinhole-Objektiv
Blickwinkel	H: 100°
Lichtempfindlichkeit	0,5 Lux @ F1.2
Tag/Nacht Umschaltung	automatisch, manuell
IR Sperrfilter	nein
IR-Beleuchtung	nein
Rauschunterdrückung (DNR)	2D-DNR
Weißabgleich	extern, intern, Farbe, Mono
Elektronische Blende	1/25 ~ 1/50.000 Sek.
Signal/Rauschabstand	> 50dB
Bildraten	25/30 bps bei 1080p
Spannungsausgang	nein
Audio	nein
Gegenlichtkompensation	BLC, HLC, DWDR
Bedienung	OSD
Gehäuse/Material	Aluminium
Farbe	schwarz
Stromversorgung	12 V DC
Leistungsaufnahme	max. 3 W
zul. Arbeitstemperatur	-10 °C ~ +50 °C
Abmessungen	41 mm x 41 mm x 19,5 mm zzgl. Halter
Gewicht	235 g
Lieferumfang	Kamera, Haltebügel, Schrauben, BDA, Anschlusskabel
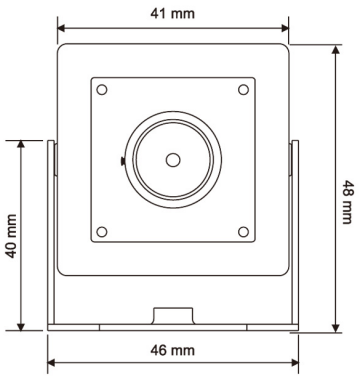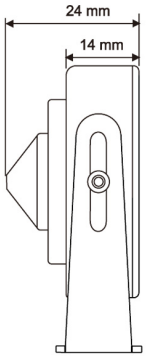
Bilder