HERSTELLUNG | IMPORT | DISTRIBUTION

Innovative Technische Sicherheitssysteme

Datenblattsammlung

Ihr Partner für professionelle Videoüberwachungstechnik

PRODUKTE | BERATUNG | SERVICE | SUPPORT

IP CCTV

VIDEO - AUDIO - ZUTRITT

IP CCTV GmbH
Marthalerstrasse 5
CH-8447 Dachsen
Switzerland

Phone: +41 (0)52 659 62 22
Fax: +41 (0)52 659 62 27
Website: http://www.ipcctv.ch
Email: info@ipcctv.ch

Außenkamera

- **1/3" Sony Super HAD II CCD**
- **2,8~12mm Objektiv (DC)**
- **3-achsiale Bauform**
- **18 IR-LED / mech. IR-Sperrfilter**
- **inkl. Halter und Sonnendach**

T-SET-GL60/2812 (40.710.55)

Kompakte Tag/Nachtkamera im Außengehäuse mit einem hochauflösenden 1/3" Sony Super HAD II CCD (600TVL). Das hochwertige Objektiv (2,8~12mm) verfügt über einen mech. IR Sperrfilter und eine automatische Blendensteuerung (DC). Durch ihre patentierte Bauform läßt sich die Kamera besonders komfortabel und flexibel montieren (3-achsial) und einstellen (OSD-Bedienung, Brennweiteneinstellung und Testmonitoranschluß leicht zugänglich). Die integrierte Infrarotbeleuchtung liefert durch die 18 IR LEDs störungsfreie Bilder auch bei völliger Dunkelheit bis zu einer Entfernung von 30m. Das Videosignal (BNC) und die 12VDC Spannungsversorgung (2,1mm Plug) werden an eine Kabelpeitsche angeschlossen. Im Lieferumfang sind Wand-/Deckenhalter mit innenliegender Verkabelung und Sonnendach enthalten.

Technische Daten	
Typ	Tag/Nacht Kompaktkamera
Videonorm	PAL
Aufnahmesensor	1/3" Sony Super HAD CCD II
Abtastung	2:1 Interlace
Aktive Bildelemente	752(H) x 582(V)
Videoausgang	1 Vss / 75 Ohm (BNC)
Auflösung	600 TV Linien
Synchronisation	Intern
Objektiv	2,8 ~ 12 mm (F1.2, ICR, asph., DC)
Blickwinkel	81,2° ~ 22,6°(H)
IR Sperrfilter	mechanisch (Objektiv)
Tag/Nacht Umschaltung	Automatisch
IR-Beleuchtung	18 x IR LED
IR-Reichweite	max. 30 m
Gegenlichtkompensation (BLC)	Ja
Weißabgleich	ATW
Elektronische Blende	1/50 ~ 1/100.000 Sek.
Verstärkungsregelung	Automatisch
Gammakorrektur	0,45
Signal/Rauschabstand	> 50 dB
Gehäuse/Material	Aluminium
Farbe	Hellbeige
Spannungsversorgung	12 VDC

Stromaufnahme	350 mA
zul. Arbeitstemperatur	-10 °C ~ +50 °C
max. Luftfeuchtigkeit	80 % RL
Abmessungen	B:88 mm x H:118 mm x T:198 mm
Gewicht	850 g
Lieferumfang	Sonnenschutzdach, Wandarm

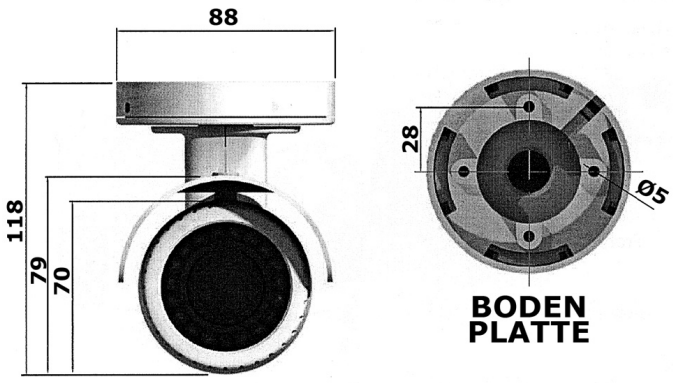

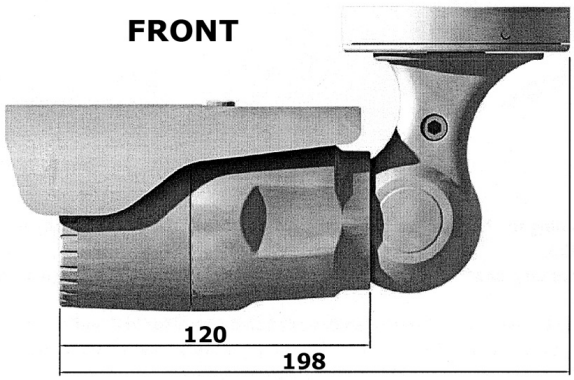

ITS GmbH | Feldstraße 97d | 33609 Bielefeld
Tel. +49 521 2399940 | FAX: +49 521 2399941 | info@its-sicherheit.de

Außenkamera

- **1/3" Sony Super HAD CCD II**
- **Winner-5 DSP (600/700TVL)**
- **2,8 ~ 11 mm Varioobjektiv**
- **Tag/Nacht mit schwenkbarem IR-Sperrfilter**
- **Wetterfest IP66**
- **OSD Menü**
- **Inkl. Sonnendach und Wandarm**

T-SET-526IR-W (40.710.10)

Tag/Nachtkamera im Schutzgehäuse mit IR Beleuchtung, Heizung und Vario-Objektiv 2,8~11 mm mit automatischer Blende (DC). 1/3" Sony Super HAD CCD II mit einer Auflösung von 600TVL (Farbe)/700TVL (SW). Über das OSD Menü (Englisch, Chinesisch, Französisch, Deutsch, Italienisch, Spanisch) werden die umfangreichen Funktionen zur Bildverbesserung (u.a. SSDR, DIS, HLC, BLC, 3D-DNR) eingestellt. Die Tag-/Nacht-Umschaltung erfolgt mittels einstellbarem schwenkbarem IR-Sperrfilter. Ein gesetzeskonformer Einsatz ist durch eine Privatzonenmaskierung allerorts möglich. Lieferumfang mit Sonnendach, Wandmontagehalter, Videotestausgang und Adapterkabel. Die Spannungsversorgung erfolgt über 12 VDC.

Technische Daten	
Typ	Tag/Nacht Kompaktkamera
Videonorm	PAL
Aufnahmesensor	1/3" Sony Super HAD II CCD
DSP	Winner-V
Abtastung	2:1 Interlace
Aktive Bildelemente	752(H) x 582(V)
Videoausgang	1 Vss / 75 Ohm (BNC)
Auflösung	600 TVL (Farbe) / 700 TVL (S/W)
Synchronisation	Intern
Objektiv	2,8 ~ 11 mm Varioobjektiv, DC
Blickwinkel	81° ~ 25°(H)
IR Sperrfilter	schwenkbar
Tag/Nacht Umschaltung	automatisch, manuell, Sensor
IR-Beleuchtung	48 x IR LED
IR-Reichweite	max. 30/60 m (Umschaltbar)
Lichtempfindlichkeit	0,15 Lux bei F1.2
Sense-up (Bildintegration)	Ja, max. 512fach
Wide Dynamic Range (WDR)	SSDR, einstellbar
Gegenlichtkompensation (BLC)	Ja, einstellbar
Rauschunterdrückung (DNR)	Ja, einstellbar
Digitale Bildstabilisierung (DIS)	Ja
Weißabgleich	Automatisch/Manuell
Elektronische Blende	1/50 ~ 1/120.000 Sek.

Verstärkungsregelung	Aus/Niedrig /Hoch (schaltbar)
Gammakorrektur	0,45
Signal/Rauschabstand	> 52 dB (AGC Aus)
Bedienung	OSD (u.a. deutsch)
Privatzonenmaskierung	Ja, 8 Zonen
Schutzart	IP 67
Spannungsversorgung	12 VDC
Leistungsaufnahme	7 W
zul. Arbeitstemperatur	-20 °C ~ +60 °C
Abmessungen	Ø:95 mm x T:160 mm (ohne Halter)
Gewicht	1 kg
Lieferumfang	Sonnenschutzdach, Wandarm

ITS GmbH | Feldstraße 97d | 33609 Bielefeld
Tel. +49 521 2399940 | FAX: +49 521 2399941 | info@its-sicherheit.de

Außenkamera

- **1/3" Sony Super HAD CCD II**
- **Winner-5 DSP (600/700TVL)**
- **2,8 ~ 11 mm Varioobjektiv**
- **Tag/Nacht mit schwenkbarem IR-Sperrfilter**
- **Wetterfest IP66**
- **OSD Menü**
- **Inkl. Sonnendach und Wandarm**
- **Dual-Power 12VDC/24VAC**

T-SET-526IR-W „DUAL-POWER“ (40.710.10)

Tag/Nachtkamera im Schutzgehäuse mit IR Beleuchtung, Heizung und Vario-Objektiv 2,8~11 mm mit automatischer Blende (DC). 1/3" Sony Super HAD CCD II mit einer Auflösung von 600TVL (Farbe)/700TVL (SW). Über das OSD Menü (Englisch, Chinesisch, Französisch, Deutsch, Italienisch, Spanisch) werden die umfangreichen Funktionen zur Bildverbesserung (u.a. SSDR, DIS, HLC, BLC, 3D-DNR) eingestellt. Die Tag-/Nacht-Umschaltung erfolgt mittels einstellbarem schwenkbarem IR-Sperrfilter. Ein gesetzeskonformer Einsatz ist durch eine Privatzonenmaskierung allerorts möglich. Lieferumfang mit Sonnendach, Wandmontagehalter, Videotestausgang und Adapterkabel.
Die Spannungsversorgung erfolgt über 12 VDC oder 24VAC.

Technische Daten	
Typ	Tag/Nacht Kompaktkamera
Videonorm	PAL
Aufnahmesensor	1/3" Sony Super HAD II CCD
DSP	Winner-V
Abtastung	2:1 Interlace
Aktive Bildelemente	752(H) x 582(V)
Videoausgang	1 Vss / 75 Ohm (BNC)
Auflösung	600 TVL (Farbe) / 700 TVL (S/W)
Synchronisation	Intern
Objektiv	2,8 ~ 11 mm Varioobjektiv, DC
Blickwinkel	81° ~ 25°(H)
IR Sperrfilter	schwenkbar
Tag/Nacht Umschaltung	automatisch, manuell, Sensor
IR-Beleuchtung	48 x IR LED
IR-Reichweite	max. 30/60 m (Umschaltbar)
Lichtempfindlichkeit	0,15 Lux bei F1.2
Sense-up (Bildintegration)	Ja, max. 512fach
Wide Dynamic Range (WDR)	SSDR, einstellbar
Gegenlichtkompensation (BLC)	Ja, einstellbar
Rauschunterdrückung (DNR)	Ja, einstellbar
Digitale Bildstabilisierung (DIS)	Ja
Weißabgleich	Automatisch/Manuell
Elektronische Blende	1/50 ~ 1/120.000 Sek.

Verstärkungsregelung	Aus/Niedrig /Hoch (schaltbar)
Gammakorrektur	0,45
Signal/Rauschabstand	> 52 dB (AGC Aus)
Bedienung	OSD (u.a. deutsch)
Privatzonenmaskierung	Ja, 8 Zonen
Schutzart	IP 67
Spannungsversorgung	12 VDC/24 VAC
Leistungsaufnahme	7 W
zul. Arbeitstemperatur	-20 °C ~ +60 °C
Abmessungen	Ø:95 mm x T:160 mm (ohne Halter)
Gewicht	1 kg
Lieferumfang	Sonnenschutzdach, Wandarm

ITS GmbH | Feldstraße 97d | 33609 Bielefeld
Tel. +49 521 2399940 | FAX: +49 521 2399941 | info@its-sicherheit.de

Außenkamera

- **1/3" Sony Super HAD CCD II**
- **Winner-5 DSP (600/700TVL)**
- **6 ~ 50 mm Varioobjektiv**
- **Tag/Nacht mit schwenkbarem IR-Sperrfilter**
- **Wetterfest IP66**
- **OSD Menü**
- **Inkl. Sonnendach und Wandarm**

T-SET-526IR-T (40.710.20)

Tag/Nachtkamera im Schutzgehäuse mit IR Beleuchtung, Heizung und Vario-Objektiv 6~50 mm mit automatischer Blende (DC). 1/3" Sony Super HAD CCD II mit einer Auflösung von 600TVL (Farbe)/700TVL (SW). Über das OSD Menü (Englisch, Chinesisch, Französisch, Deutsch, Italienisch, Spanisch) werden die umfangreichen Funktionen zur Bildverbesserung (u.a. SSDR, DIS, HLC, BLC, 3D-DNR) eingestellt. Die Tag-/Nacht-Umschaltung erfolgt mittels einstellbarem schwenkbarem IR-Sperrfilter. Ein gesetzeskonformer Einsatz ist durch eine Privatzonenmaskierung allerorts möglich. Lieferumfang mit Sonnendach, Wandmontagehalter, Videotestausgang und Adapterkabel. Die Spannungsversorgung erfolgt über 12 VDC.

Technische Daten	
Typ	Tag/Nacht Kompaktkamera
Videonorm	PAL
Aufnahmesensor	1/3" Sony Super HAD II CCD
DSP	Winner-V
Abtastung	2:1 Interlace
Aktive Bildelemente	752(H) x 582(V)
Videoausgang	1 Vss / 75 Ohm (BNC)
Auflösung	600 TVL (Farbe) / 700 TVL (S/W)
Synchronisation	Intern
Objektiv	6 ~ 50 mm Varioobjektiv, DC
Blickwinkel	44° ~ 6°(H)
IR Sperrfilter	schwenkbar
Tag/Nacht Umschaltung	automatisch, manuell, Sensor
IR-Beleuchtung	48 x IR LED
IR-Reichweite	max. 30/60 m (Umschaltbar)
Lichtempfindlichkeit	0,15 Lux bei F1.2
Sense-up (Bildintegration)	Ja, max. 512fach
Wide Dynamic Range (WDR)	SSDR, einstellbar
Gegenlichtkompensation (BLC)	Ja, einstellbar
Rauschunterdrückung (DNR)	Ja, einstellbar
Digitale Bildstabilisierung (DIS)	Ja
Weißabgleich	Automatisch/Manuell
Elektronische Blende	1/50 ~ 1/120.000 Sek.

Verstärkungsregelung	Aus/Niedrig /Hoch (schaltbar)
Gammakorrektur	0,45
Signal/Rauschabstand	> 52 dB (AGC Aus)
Bedienung	OSD (u.a. deutsch)
Privatzonenmaskierung	Ja, 8 Zonen
Schutzart	IP 67
Spannungsversorgung	12 VDC
Leistungsaufnahme	7 W
zul. Arbeitstemperatur	-20 °C ~ +60 °C
Abmessungen	Ø:95 mm x T:160 mm (ohne Halter)
Gewicht	1 kg
Lieferumfang	Sonnenschutzdach, Wandarm

ITS GmbH | Feldstraße 97d | 33609 Bielefeld
Tel. +49 521 2399940 | FAX: +49 521 2399941 | info@its-sicherheit.de

Außenkamera

- **1/3" Sony Super HAD CCD II**
- **Winner-5 DSP (600/700TVL)**
- **Tag/Nacht mit mech. IR-Sperrfilter**
- **Wetterfest IP66**
- **OSD Menü**
- **Inkl. Sonnendach, Wandarm, Montagebox**

T-SET-P200/316 (40.751.70)

Tag/Nachtkamera im Schutzgehäuse mit IR Beleuchtung, Ventilator und Vario-Objektiv 3,5~16 mm mit automatischer Blende (DC). 1/3" Sony Super HAD CCD II mit einer Auflösung von 600TVL (Farbe)/700TVL (SW). Über das mehrsprachige OSD Menü (Englisch, Chinesisch, Französisch, Deutsch, Italienisch, Spanisch) werden die umfangreichen Funktionen zur Bildverbesserung (u.a. SSDR, DIS, HLC, BLC, 3D-DNR) eingestellt. Die Tag-/Nacht- Umschaltung erfolgt mittels einstellbarem mech. IR-Sperrfilter. Ein gesetzeskonformer Einsatz ist durch eine Privatzonenmaskierung allerorts möglich. Lieferumfang mit Sonnendach, Wandmontagehalter, Videotestausgang und Adapterkabel. Die Spannungsversorgung kann wahlweise über 12VDC oder 24VAC erfolgen.

Technische Daten	
Typ	Tag/Nacht Kompaktkamera
Videonorm	PAL
Aufnahmesensor	1/3" Sony Super HAD II CCD
DSP	Winner-V
Abtastung	2:1 Interlace
Aktive Bildelemente	752(H) x 582(V)
Videoausgang	1 Vss / 75 Ohm (BNC)
Auflösung	600 TVL (Farbe) / 700 TVL (S/W)
Synchronisation	Intern
Objektiv	3,5 ~ 16 mm Varioobjektiv, DC
Blickwinkel	69° ~ 17°(H)
IR Sperrfilter	schwenkbar
Tag/Nacht Umschaltung	automatisch, manuell, Sensor
IR-Beleuchtung	100 x IR LED, Leuchtstärke einstellbar
Infrarotlichtbereich	850 nm
Lichtempfindlichkeit	0,00003 Lux (F1.4 / Sense-up x512 / IR-LED aus)
Sense-up (Bildintegration)	Ja, max. 512fach
Wide Dynamic Range (WDR)	SSDR, einstellbar
Gegenlichtkompensation (BLC)	Ja, einstellbar
Rauschunterdrückung (DNR)	Ja, einstellbar
Digitale Bildstabilisierung (DIS)	Ja
Spitzlichtaustastung (HLC)	Ja

Weißabgleich	Automatisch/Manuell
Elektronische Blende	1/50 ~ 1/120.000 Sek.
Verstärkungsregelung	Aus/Niedrig /Hoch (schaltbar)
Gammakorrektur	0,45
Signal/Rauschabstand	> 52 dB (AGC Aus)
Bedienung	OSD (u.a. deutsch)
Privatzonenmaskierung	Ja, 12 Zonen
Schnittstellen	RS-485
Steuerprotokoll	Pelco
Schutzart	IP 66
Alarm Ein-/ Ausgänge	-/1
Spannungsversorgung	12 VDC/24 VAC
Stromaufnahme	ca. 1,2A / LED & Ventilator ein
zul. Arbeitstemperatur	-10 °C ~ +50 °C
Abmessungen	B:130 mm x H:113 mm x T:240 mm (ohne Halter)
Gewicht	3 kg
Lieferumfang	Sonnenschutzdach, Wandarm, Anschlussbox und -kabel (Testausgang)

ITS GmbH | Feldstraße 97d | 33609 Bielefeld
Tel. +49 521 2399940 | FAX: +49 521 2399941 | info@its-sicherheit.de

© ITS GmbH

T-SET-P200/316 (40.751.70)

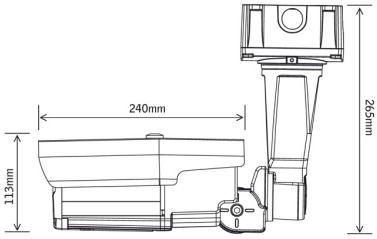

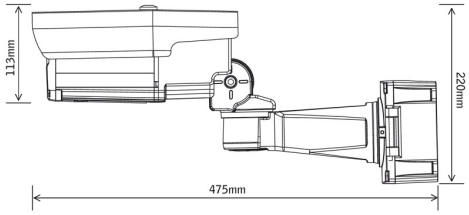

Zubehör	
T-NT 1500 (43.100.02)	Steckernetzteil mit Hohlstecker 2,1mm
SPC-300 (40.822.10)	OSD Steuergerät über Koaxialkabel

ITS GmbH | Feldstraße 97d | 33609 Bielefeld
Tel. +49 521 2399940 | FAX: +49 521 2399941 | info@its-sicherheit.de

© ITS GmbH

Außenkamera

- **1/3" Sony Super HAD CCD II**
- **Winner-5 DSP (600/700TVL)**
- **Tag/Nacht mit mech. IR-Sperrfilter**
- **Wetterfest IP66**
- **OSD Menü**
- **Inkl. Sonnendach, Wandarm, Montagebox**

T-SET-P200/650 (40.751.75)

Tag/Nachtkamera im Schutzgehäuse mit IR Beleuchtung, Ventilator und Vario-Objektiv 6~50 mm mit automatischer Blende (DC). 1/3" Sony Super HAD CCD II mit einer Auflösung von 600TVL (Farbe)/700TVL (SW). Über das mehrsprachige OSD Menü (Englisch, Chinesisch, Französisch, Deutsch, Italienisch, Spanisch) werden die umfangreichen Funktionen zur Bildverbesserung (u.a. SSDR, DIS, HLC, BLC, 3D-DNR) eingestellt. Die Tag-/Nacht- Umschaltung erfolgt mittels einstellbarem mech. IR-Sperrfilter. Ein gesetzeskonformer Einsatz ist durch eine Privatzonenmaskierung allerorts möglich. Lieferumfang mit Sonnendach, Wandmontagehalter, Videotestausgang und Adapterkabel. Die Spannungsversorgung kann wahlweise über 12VDC oder 24VAC erfolgen.

Technische Daten	
Typ	Tag/Nacht Kompaktkamera
Videonorm	PAL
Aufnahmesensor	1/3" Sony Super HAD II CCD
DSP	Winner-V
Abtastung	2:1 Interlace
Aktive Bildelemente	752(H) x 582(V)
Videoausgang	1 Vss / 75 Ohm (BNC)
Auflösung	600 TVL (Farbe) / 700 TVL (S/W)
Synchronisation	Intern
Objektiv	6 ~ 50 mm Varioobjektiv, DC
Blickwinkel	44° ~ 5,5°(H)
IR Sperrfilter	schwenkbar
Tag/Nacht Umschaltung	automatisch, manuell, Sensor
IR-Beleuchtung	100 x IR LED, Leuchtstärke einstellbar
Infrarotlichtbereich	850 nm
Lichtempfindlichkeit	0,00003 Lux (F1.4 / Sense-up x512 / IR-LED aus)
Sense-up (Bildintegration)	Ja, max. 512fach
Wide Dynamic Range (WDR)	SSDR, einstellbar
Gegenlichtkompensation (BLC)	Ja, einstellbar
Rauschunterdrückung (DNR)	Ja, einstellbar
Digitale Bildstabilisierung (DIS)	Ja
Spitzlichtaustastung (HLC)	Ja

Weißabgleich	Automatisch/Manuell
Elektronische Blende	1/50 ~ 1/120.000 Sek.
Verstärkungsregelung	Aus/Niedrig /Hoch (schaltbar)
Gammakorrektur	0,45
Signal/Rauschabstand	> 52 dB (AGC Aus)
Bedienung	OSD (u.a. deutsch)
Privatzonenmaskierung	Ja, 12 Zonen
Schnittstellen	RS-485
Steuerprotokoll	Pelco
Schutzart	IP 66
Alarm Ein-/ Ausgänge	-/1
Spannungsversorgung	12 VDC/24 VAC
Stromaufnahme	ca. 1,2A / LED & Ventilator ein
zul. Arbeitstemperatur	-10 °C ~ +50 °C
Abmessungen	B:130 mm x H:113 mm x T:240 mm (ohne Halter)
Gewicht	3 kg
Lieferumfang	Sonnenschutzdach, Wandarm, Anschlussbox und -kabel (Testausgang)

ITS GmbH | Feldstraße 97d | 33609 Bielefeld
Tel. +49 521 2399940 | FAX: +49 521 2399941 | info@its-sicherheit.de

© ITS GmbH

T-SET-P200/650 (40.751.75)

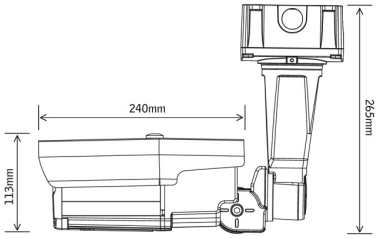

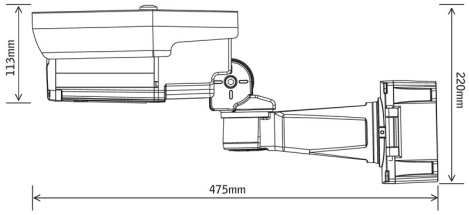

Zubehör	
T-NT 1500 (43.100.02)	Steckernetzteil mit Hohlstecker 2,1mm
SPC-300 (40.822.10)	OSD Steuergerät über Koaxialkabel

ITS GmbH | Feldstraße 97d | 33609 Bielefeld
Tel. +49 521 2399940 | FAX: +49 521 2399941 | info@its-sicherheit.de

© ITS GmbH

Außenkamera

- **1/3" Sony Super HAD CCD II**
- **Winner-5 DSP (600/700TVL)**
- **Tag/Nacht mit mech. IR-Sperrfilter**
- **Wetterfest IP66**
- **OSD Menü**
- **Inkl. Sonnendach und Wandarm**

T-SET-P106/2812 (40.751.40)

Tag/Nachtkamera im Schutzgehäuse mit IR Beleuchtung, Ventilator und Vario-Objektiv 2,8~12 mm mit automatischer Blende (DC). 1/3" Sony Super HAD CCD II mit einer Auflösung von 600TVL (Farbe)/700TVL (SW). Über das OSD Menü (Englisch, Chinesisch, Französisch, Deutsch, Italienisch, Spanisch) werden die umfangreichen Funktionen zur Bildverbesserung (u.a. SSDR, DIS, HLC, BLC, 3D-DNR) eingestellt. Die Tag-/Nacht-Umschaltung erfolgt mittels einstellbarem mech. IR-Sperrfilter. Ein gesetzeskonformer Einsatz ist durch eine Privatzonenmaskierung allerorts möglich. Lieferumfang mit Sonnendach, Wandmontagehalter, Videotestausgang und Adapterkabel. Die Spannungsversorgung kann wahlweise über 12VDC oder 24VAC erfolgen.

Technische Daten	
Typ	Tag/Nacht Kompaktkamera
Videonorm	PAL
Aufnahmesensor	1/3" Sony Super HAD II CCD
DSP	Winner-V
Abtastung	2:1 Interlace
Aktive Bildelemente	752(H) x 582(V)
Videoausgang	1 Vss / 75 Ohm (BNC)
Auflösung	600 TVL (Farbe) / 700 TVL (S/W)
Synchronisation	Intern
Objektiv	2,8 ~ 12 mm Varioobjektiv, DC
Blickwinkel	81° ~ 23°(H)
IR Sperrfilter	schwenkbar
Tag/Nacht Umschaltung	automatisch, manuell, Sensor
IR-Beleuchtung	70 x IR LED (16x20°/30x40°/24x60°)
Infrarotlichtbereich	850 nm
IR-Reichweite	max. 30/60 m (Umschaltbar)
Lichtempfindlichkeit	0,00004 Lux (50 IRE / DSS x 256 / F1.4)
Sense-up (Bildintegration)	Ja, max. 256fach
Wide Dynamic Range (WDR)	SSDR, einstellbar
Gegenlichtkompensation (BLC)	Ja, einstellbar
Rauschunterdrückung (DNR)	Ja, einstellbar
Digitale Bildstabilisierung (DIS)	Ja

Spitzlichtaustastung (HLC)	Ja
Weißabgleich	Automatisch/Manuell
Elektronische Blende	1/50 ~ 1/120.000 Sek.
Verstärkungsregelung	Aus/Niedrig /Hoch (schaltbar)
Gammakorrektur	0,45
Signal/Rauschabstand	> 52 dB (AGC Aus)
Bedienung	OSD (u.a. deutsch)
Privatzonenmaskierung	Ja, 8 Zonen
Schnittstellen	RS-485
Steuerprotokoll	Pelco
Schutzart	IP 66
Alarm Ein-/ Ausgänge	-/1
Spannungsversorgung	12 VDC/24 VAC
Stromaufnahme	1A max / LED & Ventilator ein
zul. Arbeitstemperatur	-20 °C ~ +50 °C
Abmessungen	B:105 mm x H:110 mm x T:230 mm (ohne Halter)
Gewicht	2,5 kg
Lieferumfang	Sonnenschutzdach, Wandarm und Anschlusskabel (Testausgang)
Lieferumfang	Sonnenschutzdach, Wandarm

ITS GmbH | Feldstraße 97d | 33609 Bielefeld
Tel. +49 521 2399940 | FAX: +49 521 2399941 | info@its-sicherheit.de

© ITS GmbH

Außenkamera

- **1/3" Sony Super HAD CCD II**
- **Winner-5 DSP (600/700TVL)**
- **Tag/Nacht mit mech. IR-Sperrfilter**
- **Wetterfest IP66**
- **OSD Menü**
- **Inkl. Sonnendach und Wandarm**

T-SET-P106/650 (40.751.66)

Tag/Nachtkamera im Schutzgehäuse mit IR Beleuchtung, Ventilator und Vario-Objektiv 6~50 mm mit automatischer Blende (DC). 1/3" Sony Super HAD CCD II mit einer Auflösung von 600TVL (Farbe)/700TVL (SW). Über das OSD Menü (Englisch, Chinesisch, Französisch, Deutsch, Italienisch, Spanisch) werden die umfangreichen Funktionen zur Bildverbesserung (u.a. SSDR, DIS, HLC, BLC, 3D-DNR) eingestellt. Die Tag-/Nacht-Umschaltung erfolgt mittels einstellbarem mech. IR-Sperrfilter. Ein gesetzeskonformer Einsatz ist durch eine Privatzonenmaskierung allerorts möglich. Lieferumfang mit Sonnendach, Wandmontagehalter, Videotestausgang und Adapterkabel. Die Spannungsversorgung kann wahlweise über 12VDC oder 24VAC erfolgen.

Technische Daten	
Typ	Tag/Nacht Kompaktkamera
Videonorm	PAL
Aufnahmesensor	1/3" Sony Super HAD II CCD (ICX639)
DSP	Winner-V
Abtastung	2:1 Interlace
Aktive Bildelemente	752(H) x 582(V)
Videoausgang	1 Vss / 75 Ohm (BNC)
Auflösung	600 TVL (Farbe) / 700 TVL (S/W)
Synchronisation	Intern
Objektiv	5 ~ 50 mm Varioobjektiv, DC
Blickwinkel	51° ~ 6°(H)
IR Sperrfilter	schwenkbar
Tag/Nacht Umschaltung	automatisch, manuell, Sensor
IR-Beleuchtung	70 x IR LED (20°)
Infrarotlichtbereich	850 nm
IR-Reichweite	max. 30-60 m (Umschaltbar)
Lichtempfindlichkeit	0,00004 Lux (50 IRE / DSS x 256 / F1.4)
Sense-up (Bildintegration)	Ja, max. 256fach
Wide Dynamic Range (WDR)	SSDR, einstellbar
Gegenlichtkompensation (BLC)	Ja, einstellbar
Rauschunterdrückung (DNR)	Ja, einstellbar
Digitale Bildstabilisierung (DIS)	Ja

Spitzlichtaustastung (HLC)	Ja
Weißabgleich	Automatisch/Manuell
Elektronische Blende	1/50 ~ 1/120.000 Sek.
Verstärkungsregelung	Aus/Niedrig /Hoch (schaltbar)
Gammakorrektur	0,45
Signal/Rauschabstand	> 52 dB (AGC Aus)
Bedienung	OSD (u.a. deutsch)
Privatzonenmaskierung	Ja, 8 Zonen
Schnittstellen	RS-485
Steuerprotokoll	Pelco
Schutzart	IP 66
Alarm Ein-/ Ausgänge	-/1
Spannungsversorgung	12 VDC/24 VAC
Stromaufnahme	1A max / LED & Ventilator ein
zul. Arbeitstemperatur	-20 °C ~ +50 °C
Abmessungen	B:105 mm x H:110 mm x T:230 mm (ohne Halter)
Gewicht	2,5 kg
Lieferumfang	Sonnenschutzdach, Wandarm und Anschlusskabel (Testausgang)

ITS GmbH | Feldstraße 97d | 33609 Bielefeld
Tel. +49 521 2399940 | FAX: +49 521 2399941 | info@its-sicherheit.de

© ITS GmbH

Infrarotkamera

- **Tag/Nacht mit mech. IR CUT Filter**
- **Neuer 1/3" Super HAD CCD (ICX639)**
- **Hochauflösend (560/700 TVL)**
- **Sehr lichtempfindlich (bis 0,00004 Lux)**
- **Wetterfest IP66**
- **OSD Menü**
- **Inkl. Sonnendach Ventilator und Wandarm**

T-SET-P100/92 (40.751.92)

Tag/Nachtkamera im Schutzgehäuse mit IR Beleuchtung, Ventilator und Vario-Objektiv 9-22 mm mit automatischer Blende (DC). Neuer 1/3" Sony Super HAD CCD (ICX639) mit einer Auflösung von 560TVL (Farbe)/700TVL (SW). Über das OSD Menü (English, Chinese, French, Deutsch, Italia, Espanol) werden die umfangreichen Funktionen zur Bildverbesserung (DIS, HLC, BLC, DNR, DSS) eingestellt. Die Tag-/Nacht Umschaltung erfolgt mittels einstellbaren mech. IR CUT Filter. Ein gesetzeskonformer Einsatz ist durch eine Privatzonenmaskierung allerorts möglich. Lieferumfang mit Sonnendach, Wandmontagehalter, Videotestausgang und Adapterkabel. Die Spannungsversorgung kann wahlweise über 12VDC oder 24VAC erfolgen.

Technische Daten	
Videonorm	PAL
Aufnahmesensor	752(H)X582(V)
Aufnahmesensor	1/3" Super HAD CCD (ICX639)
Abtastung	2:1 Interlace
Auflösung	560TVL (Farbe) / 700TVL (SW)
Synchronisation	Intern
Objektiv	Vario, 9~22mm, DC
Tag/Nacht Umschaltung	Ja, mechanischer IR CUT
Wellenlänge	850nm
IR-Reichweite	max. 30-60m (Umschaltbar)
Lichtempfindlichkeit	0,00004 Lux (50 IRE / DSS x 256 / F1.4)
Bildintegration (DSS)	Ja, max. 256fach
Gegenlichtkompensation (BLC)	Ja, einstellbar
Digitale Rauschunterdrückung	Ja, einstellbar
Digitale Bildstabilisierung (DIS)	Ja
Spitzlichtausastung (HLC)	Ja
Weißabgleich	automatisch/manuell
Elektronische Blende	1/50 bis 1/120.000 s
Videoeingangsabsicherung	1Vss / 75Ohm
Signal/Rauschabstand	>52dB (AGC Aus)
Bedienung	OSD (deutsch)
Privatzonenmaskierung	Ja, 8 Zonen
Schutzklasse	IP66
Spannungsversorgung	12 VDC oder 24 VAC

Stromaufnahme	max. 1A (LED & Ventilator ein)
zul. Arbeitstemparatur	-20~+50°C
Gewicht	2,5 kg
Lieferumfang	Sonnenschutzdach, Wandarm und Anschlusskabel (Testausgang)

Zubehör	
T-NT 1500 (43.100.02)	Steckernetzteil mit Hohlstecker 2,1mm

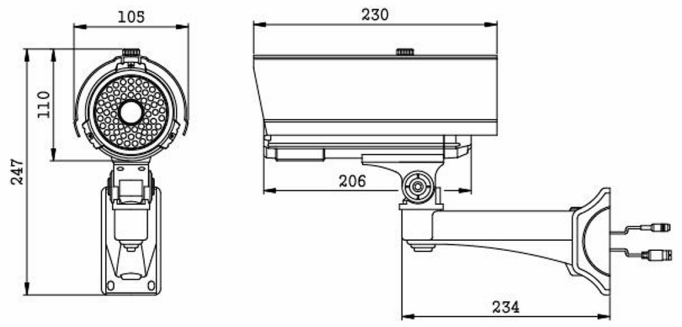

ITS GmbH | Feldstraße 97d | 33609 Bielefeld
Tel. +49 521 2399940 | FAX: +49 521 2399941 | info@its-sicherheit.de

Infrarotkamera

- **Hochauflösend**
- **IR-LED´s integriert**
- **Hohe IR-Reichweite**
- **Varioobjektiv**
- **inkl. Halter und Sonnendach**
- **Antivandalismus**

T-SET-N80/92 (40.710.92)

Kompakte Tag/Nachtkamera im vandalismusgeschützten Außengehäuse mit einem hochauflösenden 1/3" Sony Super HAD CCD (500TVL). Das hochwertige Objektiv verfügt über eine Brennweite von 9-22mm und einer automatischen Blendensteuerung (DC). Alle Einstellungen (Focus, Blickwinkel, Level) sind ohne öffnen des Gehäuses bequem von außen möglich. Die integrierte Infrarotbeleuchtung liefert durch die 49 IR LED's und dem Antireflexglas störungsfreie Bilder auch bei völliger Dunkelheit bis zu einer Entfernung von 40m. Das Videosignal (BNC) und die 12 VDC Spannungsversorgung (2,1mm Plug) werden an eine Kabelpeitsche angeschlossen. Im Lieferumfang sind Wand-/Deckenhalter und Sonnendach enthalten.

Technische Daten	
Videonorm	PAL
Aufnahmesensor	1/3 Sony Super HAD
Aktive Bildelemente	752 (H) x 582 (V)
Videoausgang	1 Vss / 75 Ohm BNC
Auflösung	500 TV-Linien
Synchronisation	Intern
Objektiv	9 - 12mm
Blickwinkel	(H): 35° - 12°
IR-Beleuchtung	49 IR-Led`s
Wellenlänge	850 nm
IR-Reichweite	max. 40m
Lichtempfindlichkeit	0,1 Lux bei F1,6 (IR-LED aus)
Weißabgleich	ATW
Elektronische Blende	1/50 - 1/100.000s
Verstärkung	4dB - 35dB (AGC max.)
Gammakorrektur	0,45
Signal/Rauschabstand	>50 dB
Schutzklasse	IP 66
Spannungsversorgung	12 VDC
Stromaufnahme	max. 740 mA
zul. Arbeitstemparatur	-20°C bis +60°C
max. Luftfeuchtigkeit	90% rel.
Gehäuse/Material	Aluminium
Farbe	Weiß
Abmessungen	H: 86mm x B: 83mm xT: 133mm (ohne Halter)

Gewicht	1,01 kg

ITS GmbH | Feldstraße 97d | 33609 Bielefeld
Tel. +49 521 2399940 | FAX: +49 521 2399941 | info@its-sicherheit.de

Außenkamera

- **1/3" Tag & Nacht Kamera (mech. IR Cut)**
- **3,7~12mm DC-Objektiv**
- **36 Dual Light LEDs (IR & Weißlicht)**
- **Wetterfest (IP66)**
- **Spannungsversorgung 12VDC**
- **inkl. Wandarm u. Fernbedienung**

T-CW8051 (40.710.60)

Die T-CW8051 ist eine hochauflösende (530TVL) Tag & Nacht Kamera (mech. IR Cut) mit Dual Light Strahler (36 LED's) . Im Nachtmodus wird über die Bewegungserkennung und/oder den integrierten PIR Melder im Nahbereich auf Weißlicht umgeschaltet und gleichzeitig von SW in den Farbemodus gewechselt. Das 3,7~12mm DC Objektiv liefert einen Blickwinkel von 70°~23° (H) und hat eine Lichtstärke von F1.4. Das Videosignal (BNC) und die 12VDC Spannungsversorgung (2,1mm Plug) werden an eine Kabelpeitsche angeschlossen. Im Lieferumfang sind ein Wandhalter mit innenliegender Kabelführung und eine Fernbedienung enthalten.

Technische Daten	
Typ	Tag/Nacht Kompaktkamera
Videonorm	PAL
Aufnahmesensor	1/3" Interline Transfer CCD
Abtastung	2:1 Interlace
Aktive Bildelemente	752(H) x 582(V)
Videoausgang	1 Vss / 75 Ohm
Auflösung	530 TV Linien
Synchronisation	Intern
Objektiv	3,7~12 mm / F1.4 (DC)
Blickwinkel	66° ~ 23°(H)
Beleuchtung	36 Dual Light LEDs
IR-Reichweite	max. 35 m
Lichtempfindlichkeit	0,1 Lux color (50IRE, F1.4)
Weißabgleich	2400K ~ 9400K
Elektronische Blende	1/50 ~ 1/100.000 Sek.
Signal/Rauschabstand	> 48 dB
Bewegungssensor	Motion Detector & PIP Melder
Schutzart	IP 66
Gehäuse/Material	Aluminium
Gehäuse/Material	Aluminium
Farbe	Silber
Spannungsversorgung	12 VDC
Stromaufnahme	540 mA max.

zul. Arbeitstemperatur	-10 °C ~ +50 °C
Abmessungen	88 x 192 x 201 mm
Gewicht	1,33 kg
Lieferumfang	Wandhalter, Fernbedienung

Zubehör	
T-NT 1500 (43.100.02)	Steckernetzteil mit Hohlstecker 2,1mm

ITS GmbH | Feldstraße 97d | 33609 Bielefeld
Tel. +49 521 2399940 | FAX: +49 521 2399941 | info@its-sicherheit.de

Dome-Kamera

- **Hochauflösend (600/700TVL)**
- **2.8~12 mm DC Objektiv**
- **Dual Antireflex Glas**
- **Vandalismusgeschützt**
- **Wettergeschützt (IP66)**
- **Kabelfernbedienung (Lieferumfang)**
- **Koaxsteuerung (Bedienteil erforderlich)**

T-VD120/2812 (40.700.28)

Vandalismusgeschützte Kugelkamera für Wand- oder Deckenmontage mit einem hochauflösenden 1/3" Sony Super HAD II CCD und Winner V DSP (600/700 TV Linien). Das hochwertige Objektiv (F 1.2, asph., IR) verfügt über eine Brennweite von 2,8~12mm und eine automatische Blendensteuerung (DC). Die Justierung von Blickwinkel und Focus ist von außen durchführbar. Alle weiteren Funktionen (z.B. SSDR, DNR3, BLC u.s.w.) werden mit einer Kabelfernbedienung (Lieferumfang) oder über Koaxsteuerung (Bedienteil erforderlich) via OSD der Kamera eingestellt. Die integrierte Infrarotbeleuchtung liefert durch die 35 IR LEDs und das Antireflexglas störungsfreie Bilder auch bei völliger Dunkelheit bis zu einer Entfernung von max. 30m. Das Videosignal (BNC) und die 12VDC Spannungsversorgung (2,1mm Plug) werden an eine Kabelpeitsche angeschlossen.

Technische Daten	
Videonorm	PAL
Aufnahmesensor	1/3 Sony Super HAD II CCD
Aktive Bildelemente	440.000 pixel
Videoausgang	1 Vss an 75 Ohm / BNC
Auflösung	600/700 TV Linien (Farbe/sw)
Synchronisation	Intern
Objektiv	2,8 ~12 mm DC (F1.2 /IR)
IR-Beleuchtung	35 IR LEDs
Wellenlänge	850 nm
IR-Reichweite	max. 30 m
Lichtempfindlichkeit	0,15 Lux bei F 1.2 (IR-LED aus)
Bewegungserkennung	an/aus, 8 Zonen
Rauschunterdrückung (DNR)	3D-DNR (einstellbar)
Weißabgleich	ATW/AWC/Außen/Innen/Manuell
Weißabgleich	ATW
Elektronische Blende	1/50s - 1/120.000s
Gammakorrektur	0,45
Signal/Rauschabstand	> 52 dB
Privatzonenmaskierung	an/aus, 12 Zonen
Schutzklasse	IP 66
Spannungsversorgung	12 VDC
Stromaufnahme	150 mA
zul. Arbeitstemperatur	-10°C - +50°C
max. Luftfeuchtigkeit	90% rel.

Gehäuse/Material	Aluminium
Farbe	Beige
Abmessungen	Ø: 120 mm x H: 110 mm
Gewicht	600 g
Lieferumfang	Kabelfernbedienung, Montagematerial, BDA

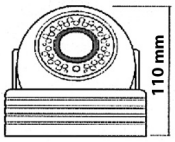

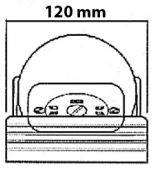

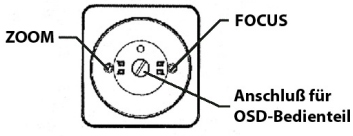

ITS GmbH | Feldstraße 97d | 33609 Bielefeld
Tel. +49 521 2399940 | FAX: +49 521 2399941 | info@its-sicherheit.de

Dome-Kamera

- **Hochauflösend**
- **35 IR-LED's**
- **Teleobjektiv 9~22mm**
- **Dual Antireflex Glas**
- **Vandalismusgeschützt**
- **Wettergeschützt (IP66)**

T-VD120/92 (40.700.92)

Vandalismusgeschützte Kugelkamera mit einem hochauflösenden 1/3" Sony Super HAD CCD (500 TV Linien) für Wand- oder Deckenmontage. Das hochwertige Objektiv verfügt über eine Brennweite von 9~22mm und eine automatische Blendensteuerung.
Die Einstellungen für Blickwinkel, Focus und DC-Level sind bequem von außen einstellbar.
Die integrierte Infrarotbeleuchtung liefert durch die 35 IR LEDs und das Antireflexglas störungsfreie Bilder auch bei völliger Dunkelheit bis zu einer Entfernung von 30m. Das Videosignal (BNC) und die 12VDC Spannungsversorgung (2,1mm Plug) werden an eine Kabelpeitsche angeschlossen.

Technische Daten	
Typ	Tag/Nacht Dome Kamera
Videonorm	PAL
Aufnahmesensor	1/3" Sony Super HAD CCD
Abtastung	2:1 Interlace
Aktive Bildelemente	470.000 pixel
Videoausgang	1 Vss / 75 Ohm (BNC)
Auflösung	500 TV Linien (10bit DSP)
Synchronisation	Intern
Objektiv	9-22 mm DC (F1,6 /IR korrigiert)
IR-Beleuchtung	35 x IR LED
Infrarotlichtbereich	850 nm
IR-Reichweite	max. 30 m
Lichtempfindlichkeit	0,1 Lux bei F1,6 (IR-LED aus)
Weißabgleich	ATW
Elektronische Blende	1/50 ~ 1/100.000 Sek.
Verstärkungsregelung	4dB ~ 35 dB (AGC max.)
Gammakorrektur	0,45
Signal/Rauschabstand	> 50 dB
Schutzart	IP 66
Gehäuse/Material	Aluminium
Farbe	Weiß
Spannungsversorgung	12 VDC
Stromaufnahme	740 mA max.

zul. Arbeitstemperatur	-20 °C ~ +60 °C
max. Luftfeuchtigkeit	90 % RL
Abmessungen	D: 11,8 cm x H: 11,5 cm
Gewicht	1,21 kg

Zubehör	
T-NT 1500 (43.100.02)	Steckernetzteil mit Hohlstecker 2,1mm

ITS GmbH | Feldstraße 97d | 33609 Bielefeld
Tel. +49 521 2399940 | FAX: +49 521 2399941 | info@its-sicherheit.de

Kugel-Kameras

- 1/3" Sony Super HAD CCD
- 24 x IR-LED Beleuchtung
- 2,6~6mm Objektiv (F1.2, IR, DC)
- Antivandal-Eckgehäuse für exponierte Bereiche
- 3D-DNR (Rauschunterdrückung)
- Tag/Nacht mit mech. IR-Sperrfilter
- 3-achsialer Halter
- Dual Power 12VDC/24AC
- Spezialfrontglas gegen Reflexion
- Wetterfest (IP66)

T-6150/266

Für den Einsatz in Umgebungen mit besonderen Sicherheits-Anforderungen wie z.B. Gefängnissen, Personen-Schleusen oder Tiefgaragen. Kameraeinheit in Eck-Metallgehäuse (IP 66) mit IR-LED Beleuchtung, Sicherheitsschrauben und Spezial-Frontscheibe gegen IR-Reflexionen. Kamerablickrichtung horizontal und vertikal einstellbar. Vario-Objektiv für Weitwinkel- bis Detailansicht. Die Objektiv-Einstellung wird an der Gehäusefrontseite vorgenommen. Besondere Ausstattung wie integrierte HSBLC, OSD, 3-DNR, Privatzonen und Tag-/Nachtumschaltung mit automatischem Filterwechsel (TDN). Zugang für die Einstellung über OSD-Menü und 2. Video-Ausgang mit Adapterkabel.
Die Spannungsversorgung erfolgt wahlweise über 12V/DC und 24 V/AC.
Die Abdeckung der Eckhalterung besteht aus 2mm Stahlblech mit Sicherheits-Schrauben gegen Vandalismus und unbefugten Zugriff.

Technische Daten

Videonorm	PAL
Aufnahmesensor	1/3" Sony SuperHAD CCD
Abtastung	2:1 Interlace
Aktive Bildelemente	752(H) x 582(V)
Videoausgang	1Vss / 75 Ohm
Auflösung	600 TVL
Synchronisation	Intern
Blendensteuerung	DC / Video
Objektiv	2,6~6mm Objektiv (F1.2, IR, DC)
Tag/Nacht Umschaltung	Farbe, S/W, Auto
Lichtempfindlichkeit	0,20 Lux (50IRE, F1.2)
Sens-up (Bildintegration)	x 2 ~ x 512
Wide Dynamic Range (WDR)	Nein
Gegenlichtkompensation (BLC)	Aus / BLC / HLC - schaltbar
Rauschunterdrückung (DNR)	3D-DNR (SSNR3), einstellbar
Digitale Bildstabilisierung (DIS)	Ja, schaltbar
Weißabgleich	ATW/AWC/Außen/Innen/Manuell
Elektronische Blende	1/50 ~ 1/120.000 Sek.
Verstärkungsregelung	Aus /Niedrig /Hoch (schaltbar)
Gammakorrektur	0,45
Signal/Rauschabstand	>52 dB
Bewegungssensor	Nein
Privatzonenmaskierung	Ja, 8 Zonen
Standbildfunktion	Nein

Zweidraht Ein-/ Ausgänge	0 / 0
Anzeigeart	OSD
Spannungsversorgung	12 VDC / 24 VAC
Leistungsaufnahme	6 W
zul. Arbeitstemperatur	-10°C ~ +50°C
max. Luftfeuchtigkeit	30% ~ 80% RL
Farbe	silber / anthrazit
Abmessungen	B: 250 mm x H: 270mm Eckmontage
Gewicht	2000 g
Lieferumfang	Montagezubehör, BDA

Zubehör

T-NT 1500 (43.100.02)	Steckernetzteil mit Hohlstecker 2,1mm

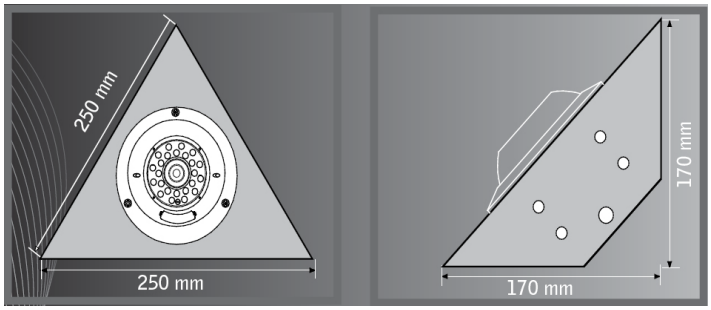

ITS GmbH | Feldstraße 97d | 33609 Bielefeld
Tel. +49 521 2399940 | FAX: +49 521 2399941 | info@its-sicherheit.de

Außenkamera

- **Außenkamera mit Infrarotstrahler**
- **Tag und Nacht**
- **kleine Bauform**
- **Mikrofon**
- **inkl. Halter, Sonnendach**

T-SET-612R (40.006.20)

Kompakte Tag/Nachtkamera im Außengehäuse (IP66). Der 1/3" CCD Sensor verfügt über eine Auflösung von 380TVL und liefert durch die integrierte Infrarotbeleuchtung gute Bilder auch bei völliger Dunkelheit bis zu einer Entfernung von 10m. Das 3,6mm Objektiv hat einen horizontalen Blickwinkel von 58°. Zur Tonübertragung verfügt die Kamera über ein internes Mikrofon. Lieferumfang mit Sonnendach und Wandmontagehalter. Das Videosignal (BNC), Audiosignal (RCA) und die 12VDC Spannungsversorgung (2,1mm Plug) werden mittels Kabelpeitsche angeschlossen.

Technische Daten	
Typ	Tag/Nacht Kompaktkamera
Videonorm	PAL
Aufnahmesensor	1/3” CCD
Abtastung	2:1 Interlace
Aktive Bildelemente	500 (H) x 582 (V)
Videoausgang	1 Vss / 75 Ohm (BNC)
Auflösung	380 TV Linien
Synchronisation	Intern
Objektiv	3,6 mm Fixobjektiv
Blickwinkel	60°(H)
IR Sperrfilter	Bandpass Filter
Tag/Nacht Umschaltung	Automatisch
IR-Beleuchtung	12 x IR LED 850nm
Infrarotlichtbereich	850 nm
IR-Reichweite	max. 10 m
Lichtempfindlichkeit	0 Lux bei IR-Betrieb
Weißabgleich	Automatisch (2500K ~ 9500K)
Elektronische Blende	1/50 ~ 1/110.000 Sek.
Verstärkungsregelung	Automatisch
Gammakorrektur	0,45
Signal/Rauschabstand	> 48 dB
Schutzart	IP 66
Audio Ein-/ Ausgänge	1 Ausgang: 2 Vss / 50 Ohm RCA

Gehäuse/Material	Aluminium
Farbe	Schwarz
Spannungsversorgung	12 VDC
Stromaufnahme	220 mA
zul. Arbeitstemperatur	-10 °C ~ +50 °C
Abmessungen	D:55 mm x H:115 mm
Gewicht	400g (ohne Halterung)

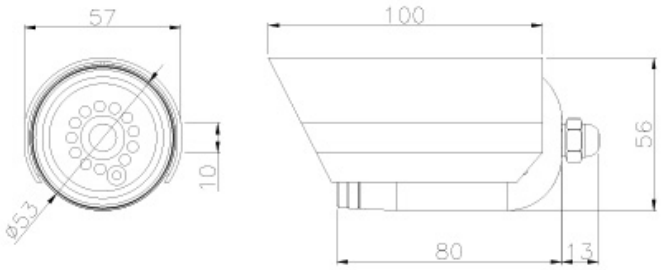

Zubehör	
T-NT 500 (43.100.00)	Steckernetzteil mit Hohlstecker 2,1mm

ITS GmbH | Feldstraße 97d | 33609 Bielefeld
Tel. +49 521 2399940 | FAX: +49 521 2399941 | info@its-sicherheit.de

Dome-Kamera

- **1/3" Sony Super HAD CCD II**
- **Winner-V DSP (600/700TVL)**
- **2,8~11mm Objektiv (F1.2, IR, DC)**
- **Antivandal u. wetterfest (IP66)**
- **3D-DNR (Rauschunterdrückung)**
- **Tag/Nacht mit mech. IR-Sperrfilter**
- **3-achsialer Halter**
- **Dual Power 12VDC/24AC**
- **Integrierter 2-Draht Sender (UTP)**

T-AVD526D (40.600.21)

Die T-AVD526D ist eine Vario-Domekamera im wetterfesten (IP66), vandalismusgeschützten Gehäuse. Der 1/3" Sony Super HAD CCD II wird durch ein IR-korrigiertes Vario-Objektiv (2,8~11mm, F 1.2) mit autom. Blende (DC) optimal belichtet und liefert durch eine Winner-5 DSP eine Auflösung von 600/700TVL (Farbe/SW). Die 3D-DNR (Rauschunterdrückung) ermöglicht den Einsatz bei schlechten Lichtbedingungen auch ohne zusätzliche Beleuchtung! Über das mehrsprachige OSD Menü werden die umfangreichen Funktionen zur Bildverbesserung (u.a. SSDR, DIS, HLC, BLC, DNR) eingestellt. Einstellbare Privatzonen sorgen für einen gesetzeskonformen Einsatz. Durch den 3-achsialen Halter ist eine Decken- und Wandmontage möglich. Das Videosignal lässt sich dank integriertem 2-Draht Sender wahlweise per Videokabel oder UTP-Kabel übertragen. Die Spannungversorgung kann wahlweise über 12VDC oder 24VAC erfolgen.

Technische Daten	
Typ	Tag/Nacht Dome Kamera
Videonorm	PAL
Aufnahmesensor	1/3" Sony Super HAD II CCD (ICX639)
DSP	W5
Abtastung	2:1 Interlace
Aktive Bildelemente	752(H) x 582(V)
Videoausgang	1 Vss / 75 Ohm
Auflösung	600 TVL (Farbe) / 700 TVL (S/W)
Synchronisation	Intern
Blendensteuerung	DC
Objektiv	2,8~11mm Objektiv (F1.2, IR, DC)
Blickwinkel	81° ~ 25°(H)
Tag/Nacht Umschaltung	Farbe, S/W, Auto
Lichtempfindlichkeit	0,05 Lux (50IRE, F1.2)
Sense-up (Bildintegration)	x2 ~ x512
Wide Dynamic Range (WDR)	SSDR, einstellbar
Gegenlichtkompensation (BLC)	Aus/BLC/HLC – schaltbar
Rauschunterdrückung (DNR)	3D-DNR (SSNR3), einstellbar
Digitale Bildstabilisierung (DIS)	Ja, schaltbar
Weißabgleich	ATW/AWC/Außen/Innen/Manuell
Elektronische Blende	1/50 ~ 1/120.000 Sek.
Verstärkungsregelung	Aus /Niedrig /Hoch (schaltbar)
Gammakorrektur	0,2 ~ 1, einstellbar

Signal/Rauschabstand	> 52 dB
Bewegungssensor	Ja, einstellbar, 8 Zonen
Privatzonenmaskierung	Ja, 12 Zonen
Standbildfunktion	Ja, schaltbar
Schutzart	IP 66
2-Draht Sender (UTP)	Ja
Anzeigeart	OSD
Gehäuse/Material	Aluminium
Farbe	Silber / Anthrazit
Spannungsversorgung	12 VDC/24 VAC
Leistungsaufnahme	4 W
zul. Arbeitstemperatur	-10 °C ~ +50 °C
max. Luftfeuchtigkeit	30 % ~ 80 % RL
Abmessungen	D1: 100 mm x D2: 150 mm x H: 110 mm
Gewicht	950 g
Lieferumfang	Montagezubehör, BDA

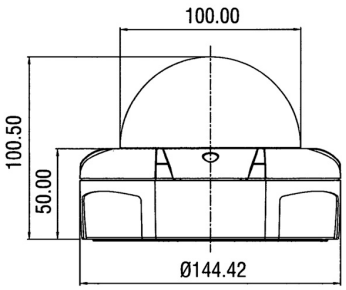

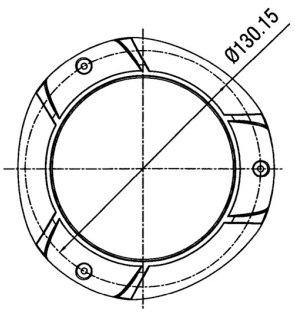

ITS GmbH | Feldstraße 97d | 33609 Bielefeld
Tel. +49 521 2399940 | FAX: +49 521 2399941 | info@its-sicherheit.de

Dome-Kamera

- **1/3" Sony Super HAD CCD II**
- **Winner-V DSP (600/700TVL)**
- **10 High Power-IR LEDs**
- **2,8~11mm Objektiv (F1.2, IR, DC)**
- **Antivandal u. wetterfest (IP66)**
- **3D-DNR (Rauschunterdrückung)**
- **Tag/Nacht mit mech. IR-Sperrfilter**
- **Dual Power 12VDC/24AC**
- **Integrierter 2-Draht Sender (UTP)**

T-V426IR (40.600.22)

Die T-V426IR ist eine Vario-Domekamera im wetterfesten (IP66), vandalismusgeschützten Gehäuse mit 10 High Power-IR LEDs. Der 1/3" Sony Super HAD CCD II wird durch ein IR-korrigiertes Vario-Objektiv (2,8~11mm, F 1.2) mit autom. Blende (DC) optimal belichtet und liefert durch eine Winner-5 DSP eine Auflösung von 600/700TVL (Farbe/SW). Die 3D-DNR (Rauschunterdrückung) ermöglicht den Einsatz bei schlechten Lichtbedingungen. Über das mehrsprachige OSD Menü werden die umfangreichen Funktionen zur Bildverbesserung (u.a. SSDR, DIS, HLC, BLC, DNR) eingestellt. Einstellbare Privatzonen sorgen für einen gesetzeskonformen Einsatz. Durch den 3-achsialen Halter ist eine Decken- und Wandmontage möglich. Das Videosignal lässt sich dank integriertem 2-Draht Sender wahlweise per Videokabel oder UTP-Kabel übertragen. Die Spannungversorgung kann wahlweise über 12VDC oder 24VAC erfolgen.

Technische Daten	
Videonorm	PAL
Aufnahmesensor	1/3" Sony Super HAD CCD II (ICX639)
Abtastung	2:1 Interlace
Aktive Bildelemente	752(H) x 582(V)
Videoausgang	1Vss / 75 Ohm
Auflösung	600 TVL (Farbe) / 700 TVL (S/W)
Synchronisation	Intern
Blendensteuerung	DC / Video
Objektiv	2,8~11mm Objektiv (F1.2, IR, DC)
Tag/Nacht Umschaltung	Farbe, S/W, Auto
IR-Beleuchtung	10 x High Power-IR LEDs
Lichtempfindlichkeit	0,05Lux (50IRE, F1.2)
Sense-up (Bildintegration)	x 2 ~ x 512
Wide Dynamic Range (WDR)	SSDR, einstellbar
Gegenlichtkompensation (BLC)	Aus / BLC / HLC - schaltbar
Rauschunterdrückung (DNR)	3D-DNR (SSNR3), einstellbar
Digitale Bildstabilisierung (DIS)	Ja, schaltbar
Weißabgleich	ATW/AWC/Außen/Innen/Manuell
Elektronische Blende	1/50 ~ 1/120.000 Sek.
Verstärkungsregelung	Aus /Niedrig /Hoch (schaltbar)
Gammakorrektur	0,45
Signal/Rauschabstand	>52 dB

Bewegungssensor	Ja, einstellbar, 8 Zonen
Privatzonenmaskierung	Ja, 12 Zonen
Standbildfunktion	Ja, schaltbar
Zweidraht Ein-/ Ausgänge	0 / 1
Anzeigeart	OSD
Spannungsversorgung	12 VDC / 24 VAC 350mA
Leistungsaufnahme	4 W
zul. Arbeitstemperatur	-10°C ~ +50°C
max. Luftfeuchtigkeit	30% ~ 80% RL
Farbe	silber / anthrazit
Abmessungen	D1: 100 mm x D2: 150 mm x H: 110 mm
Gewicht	950 g
Lieferumfang	Montagezubehör, BDA

Zubehör	
T-NT 1500 (43.100.02)	Steckernetzteil mit Hohlstecker 2,1mm
T-9220DN (42.400.92)	9~22mm Tag/Nacht-Objektiv mit IRC

ITS GmbH | Feldstraße 97d | 33609 Bielefeld
Tel. +49 521 2399940 | FAX: +49 521 2399941 | info@its-sicherheit.de

© ITS GmbH

Dome-Kamera

- **Pixim 1/3" DPS ORCA Chip Sensor**
- **Hochauflösend 540TVL**
- **WDR (120dB/17Bit)**
- **EDNR (Rauschunterdrückung)**
- **Digitale Tag/Nacht Funktion**
- **Antivandal u. wetterfest (IP66)**
- **3-achsialer Halter**
- **Dual Power 12VDC/24AC**
- **Integrierter 2draht-Sender**

T-V141 (40.600.27)

Hochauflösende antivandal Domekamera mit Vario-Objektiv 2,8~11 mm und autom. Blende. Der 1/3" Pixim ORCA CMOS hat eine Auflösung von 540TVL und einen Dynamikbereich von bis zu 120dB (WDR). Alle Einstellungen erfolgen über ein OSD Menü (Videotestausgang vorhanden) und Bedientasten an der Kamera. Einstellbare Privatzonen sorgen für einen gesetzeskonformen Einsatz. Die Kamera liefert gute Bilder bis zu einer Beleuchtung von 0.4Lux(F1.2). Durch den 3-achsialen Halter ist eine Decken-und Wandmontage möglich. Das Videosignal kann direkt oder über einen integrierten 2draht-Sender übertragen werden. Die Spannung kann wahlweise 12 VDC oder 24 VAC betragen.
Im Lieferumfang sind Adapterkabel und Montagezubehör enthalten.

Technische Daten	
Typ	Farb Dome Kamera
Videonorm	PAL
Aufnahmesensor	Pixim 1/3" DPS ORCA
Abtastung	2:1 Interlace
Aktive Bildelemente	720(H) X 540(V)
Videoausgang	1 Vss / 75 Ohm
Auflösung	540 TVL
Synchronisation	Intern
Objektiv	2,8-11mm (DC) / F 1.2
Tag/Nacht Umschaltung	Auto/Ein/Aus (Digital)
Lichtempfindlichkeit	0,4 Lux bei F1.2 (0,08 bei 32xDSS)
Sense-up (Bildintegration)	2 ~ 32 Bilder
Wide Dynamic Range (WDR)	120 dB / 17 Bit
Gegenlichtkompensation (BLC)	Ja, einstellbar
Rauschunterdrückung (DNR)	Auto/hoch/niedrig
Weißabgleich	Auto/ATW/DESAT/AWC/Manuell
Gammakorrektur	0,45
Privatzonenmaskierung	Ja, 6 Zonen
Schutzart	IP 66
2-Draht Sender (UTP)	Ja
Anzeigeart	OSD
Gehäuse/Material	Aluminium
Farbe	Silber

Spannungsversorgung	12 VDC/24 VAC
Stromaufnahme	150 mA (12 DC) / 80 mA (24 VAC)
zul. Arbeitstemperatur	-10 °C ~ +50 °C
max. Luftfeuchtigkeit	30 % ~ 80 % RL
Abmessungen	Ø156 mm x H: 103 mm
Gewicht	1300 g
Sonstiges	Videotestausgang (Chinch)
Lieferumfang	Montagezubehör, Adapterkabel, Videotestkabel

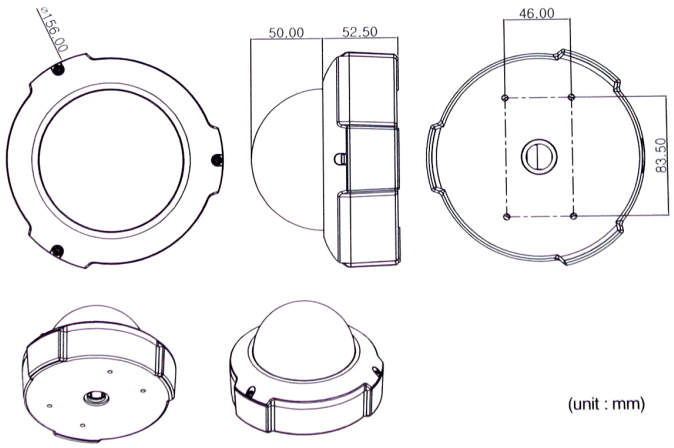

ITS GmbH | Feldstraße 97d | 33609 Bielefeld
Tel. +49 521 2399940 | FAX: +49 521 2399941 | info@its-sicherheit.de

Dome-Kamera

- **1/3" Sony Super HAD CCD II**
- **Winner-V DSP (600/700TVL)**
- **3,6mm Objektiv (F 2.0)**
- **3D-DNR (Rauschunterdrückung)**
- **3-achsialer Halter**
- **Spannungsversorgung 12VDC**

T-D526 (40.600.15)

Die T-D526 ist eine Tag/Nacht Domekamera für den Inneneinsatz. Der 1/3" Sony Super HAD CCD II wird durch ein Fix-Objektiv (3,6mm, F 2.0) optimal belichtet und liefert durch eine Winner-5 DSP eine Auflösung von 600/700TVL (Farbe/SW). Die 3D-DNR (Rauschunterdrückung) ermöglicht den Einsatz bei schlechten Lichtbedingungen auch ohne zusätzliche Beleuchtung! Über das mehrsprachige OSD Menü werden die umfangreichen Funktionen zur Bildverbesserung (u.a. SSDR, DIS, HLC, BLC, DNR) eingestellt. Einstellbare Privatzonen sorgen für einen gesetzeskonformen Einsatz. Durch den 3-achsialen Halter ist eine Decken- und Wandmontage möglich. Die Kamera wird über 12VDC mit Spannung versorgt.

Technische Daten	
Typ	Tag/Nacht Dome Kamera
Videonorm	PAL
Aufnahmesensor	1/3" Sony Super HAD II CCD (ICX639)
DSP	W5
Abtastung	2:1 Interlace
Aktive Bildelemente	752(H) x 582(V)
Videoausgang	1 Vss / 75 Ohm
Auflösung	600 TVL (Farbe) / 700 TVL (S/W)
Synchronisation	Intern
Objektiv	3,6mm Objektiv (F2.0)
Blickwinkel	67° (H)
Tag/Nacht Umschaltung	Farbe, S/W, Auto
Lichtempfindlichkeit	0,15 Lux (50IRE, F2.0)
Sense-up (Bildintegration)	x2 ~ x512
Wide Dynamic Range (WDR)	SSDR, einstellbar
Gegenlichtkompensation (BLC)	Aus/BLC/HLC – schaltbar
Rauschunterdrückung (DNR)	3D-DNR (SSNR3), einstellbar
Digitale Bildstabilisierung (DIS)	Ja, schaltbar
Weißabgleich	ATW/AWC/Außen/Innen/Manuell
Elektronische Blende	1/50 ~ 1/120.000 Sek.
Verstärkungsregelung	Aus /Niedrig /Hoch (schaltbar)
Gammakorrektur	0,2 ~ 1, einstellbar
Signal/Rauschabstand	> 52 dB

Bewegungssensor	Ja, einstellbar, 8 Zonen
Privatzonenmaskierung	Ja, 12 Zonen
Standbildfunktion	Ja, schaltbar
Anzeigeart	OSD
Farbe	Schwarz
Spannungsversorgung	12 VDC
Leistungsaufnahme	4 W
zul. Arbeitstemperatur	-10 °C ~ +50 °C
max. Luftfeuchtigkeit	30 % ~ 80 % RL
Abmessungen	D: 120 mm x H: 80 mm
Gewicht	275 g
Lieferumfang	Montagezubehör, BDA

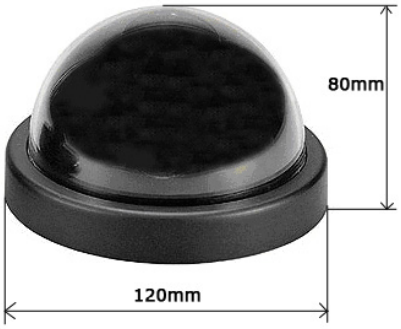

Zubehör	
T-NT 500 (43.100.00)	Steckernetzteil mit Hohlstecker 2,1mm
SPC-300 (40.822.10)	OSD Steuergerät über Koaxialkabel

ITS GmbH | Feldstraße 97d | 33609 Bielefeld
Tel. +49 521 2399940 | FAX: +49 521 2399941 | info@its-sicherheit.de

© ITS GmbH

Dome-Kamera

- **1/3" Sony Super HAD CCD II**
- **Winner-V DSP (600/700TVL)**
- **2,8~11mm Objektiv (F1.2, IR, DC)**
- **3D-DNR (Rauschunterdrückung)**
- **Tag/Nacht mit mech. IR-Sperrfilter**
- **3-achsialer Halter**
- **Dual Power 12VDC/24AC**

T-VD526D (40.600.20)

Die T-VD526D ist eine Vario-Dome-Innenkamera. Der 1/3" Sony Super HAD CCD II wird durch ein IR-korrigiertes Vario-Objektiv (2,8~11mm, F 1.2) mit autom. Blende (DC) optimal belichtet und liefert durch eine Winner-5 DSP eine Auflösung von 600/700TVL (Farbe/SW). Die 3D-DNR (Rauschunterdrückung) ermöglicht den Einsatz bei schlechten Lichtbedingungen auch ohne zusätzliche Beleuchtung! Über das mehrsprachige OSD Menü werden die umfangreichen Funktionen zur Bildverbesserung (u.a. SSDR, DIS, HLC, BLC, DNR) eingestellt. Einstellbare Privatzonen sorgen für einen gesetzeskonformen Einsatz. Durch den 3-achsialen Halter ist eine Decken- und Wandmontage möglich. Die Spannungversorgung kann wahlweise über 12VDC oder 24VAC erfolgen.

Technische Daten	
Typ	Tag/Nacht Dome Kamera
Videonorm	PAL
Aufnahmesensor	1/3" Sony Super HAD II CCD (ICX639)
DSP	W5
Abtastung	2:1 Interlace
Aktive Bildelemente	752(H) x 582(V)
Videoausgang	1 Vss / 75 Ohm
Auflösung	600 TVL (Farbe) / 700 TVL (S/W)
Synchronisation	Intern
Blendensteuerung	DC
Objektiv	2,8~11mm Objektiv (F1.2, IR, DC)
Blickwinkel	81° ~ 25°(H)
Tag/Nacht Umschaltung	Farbe, S/W, Auto
Lichtempfindlichkeit	0,05 Lux (50IRE, F1.2)
Sense-up (Bildintegration)	x2 ~ x512
Wide Dynamic Range (WDR)	SSDR, einstellbar
Gegenlichtkompensation (BLC)	Aus/BLC/HLC – schaltbar
Rauschunterdrückung (DNR)	3D-DNR (SSNR3), einstellbar
Digitale Bildstabilisierung (DIS)	Ja, schaltbar
Weißabgleich	ATW/AWC/Außen/Innen/Manuell
Elektronische Blende	1/50 ~ 1/120.000 Sek.
Verstärkungsregelung	Aus /Niedrig /Hoch (schaltbar)
Gammakorrektur	0,2 ~ 1, einstellbar

Signal/Rauschabstand	> 52 dB
Bewegungssensor	Ja, einstellbar, 8 Zonen
Privatzonenmaskierung	Ja, 12 Zonen
Standbildfunktion	Ja, schaltbar
Anzeigeart	OSD
Farbe	Schwarz
Spannungsversorgung	12 VDC/24 VAC
Leistungsaufnahme	4 W
zul. Arbeitstemperatur	-10 °C ~ +50 °C
max. Luftfeuchtigkeit	30 % ~ 80 % RL
Abmessungen	D: 140 mm x H: 95 mm
Gewicht	450 g
Lieferumfang	Montagezubehör, BDA

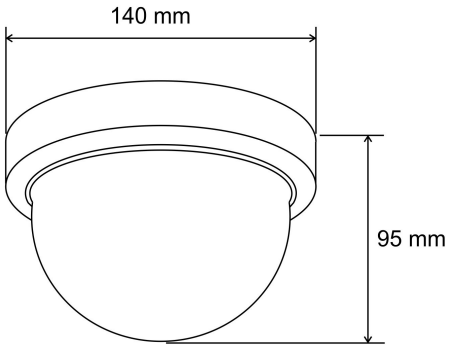

ITS GmbH | Feldstraße 97d | 33609 Bielefeld
Tel. +49 521 2399940 | FAX: +49 521 2399941 | info@its-sicherheit.de

Dome-Kamera

- **1/3" Sony Super HAD CCD II**
- **Winner-V DSP (600/700TVL)**
- **2,8~11mm Objektiv (F1.2, IR, DC)**
- **3D-DNR (Rauschunterdrückung)**
- **Tag/Nacht mit mech. IR-Sperrfilter**
- **3-achsialer Halter**
- **Dual Power 12VDC/24AC**

T-VD526D-W (40.600.19)

Die T-VD526D ist eine Vario-Dome-Innenkamera. Der 1/3" Sony Super HAD CCD II wird durch ein IR-korrigiertes Vario-Objektiv (2,8~11mm, F 1.2) mit autom. Blende (DC) optimal belichtet und liefert durch eine Winner-5 DSP eine Auflösung von 600/700TVL (Farbe/SW). Die 3D-DNR (Rauschunterdrückung) ermöglicht den Einsatz bei schlechten Lichtbedingungen auch ohne zusätzliche Beleuchtung! Über das mehrsprachige OSD Menü werden die umfangreichen Funktionen zur Bildverbesserung (u.a. SSDR, DIS, HLC, BLC, DNR) eingestellt. Einstellbare Privatzonen sorgen für einen gesetzeskonformen Einsatz. Durch den 3-achsialen Halter ist eine Decken- und Wandmontage möglich. Die Spannungversorgung kann wahlweise über 12VDC oder 24VAC erfolgen.

Technische Daten	
Typ	Tag/Nacht Dome Kamera
Videonorm	PAL
Aufnahmesensor	1/3" Sony Super HAD II CCD (ICX639)
DSP	W5
Abtastung	2:1 Interlace
Aktive Bildelemente	752(H) x 582(V)
Videoausgang	1 Vss / 75 Ohm
Auflösung	600 TVL (Farbe) / 700 TVL (S/W)
Synchronisation	Intern
Objektiv	2,8~11mm Objektiv (F1.2, IR, DC)
Blickwinkel	81° ~ 25°(H)
Tag/Nacht Umschaltung	Farbe, S/W, Auto
Lichtempfindlichkeit	0,15 Lux (50IRE, F1.2)
Sense-up (Bildintegration)	x2 ~ x512
Wide Dynamic Range (WDR)	SSDR, einstellbar
Gegenlichtkompensation (BLC)	Aus/BLC/HLC – schaltbar
Rauschunterdrückung (DNR)	3D-DNR (SSNR3), einstellbar
Digitale Bildstabilisierung (DIS)	Ja, schaltbar
Weißabgleich	ATW/AWC/Außen/Innen/Manuell
Elektronische Blende	1/50 ~ 1/120.000 Sek.
Verstärkungsregelung	Aus /Niedrig /Hoch (schaltbar)
Gammakorrektur	0,2 ~ 1, einstellbar
Signal/Rauschabstand	> 52 dB

Bewegungssensor	Ja, einstellbar, 8 Zonen
Privatzonenmaskierung	Ja, 12 Zonen
Standbildfunktion	Ja, schaltbar
Anzeigeart	OSD
Farbe	Sockel Weiß / Kuppel Weiß
Spannungsversorgung	12 VDC/24 VAC
Leistungsaufnahme	4 W
zul. Arbeitstemperatur	-10 °C ~ +50 °C
max. Luftfeuchtigkeit	30 % ~ 80 % RL
Abmessungen	D: 140 mm x H: 95 mm
Gewicht	450 g
Lieferumfang	Montagezubehör, BDA

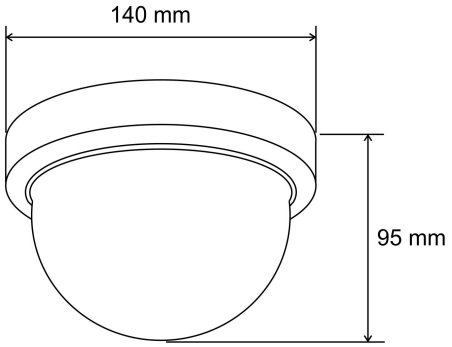

ITS GmbH | Feldstraße 97d | 33609 Bielefeld
Tel. +49 521 2399940 | FAX: +49 521 2399941 | info@its-sicherheit.de

Dome-Kamera

- **1/3" Sony Super HAD CCD II**
- **Winner-V DSP (600/700TVL)**
- **2,8~11mm Objektiv (F1.2, IR, DC)**
- **3D-DNR (Rauschunterdrückung)**
- **Tag/Nacht mit mech. IR-Sperrfilter**
- **3-achsialer Halter**
- **Dual Power 12VDC/24AC**

T-VD526D-SW (40.600.18)

Die T-VD526D ist eine Vario-Dome-Innenkamera. Der 1/3" Sony Super HAD CCD II wird durch ein IR-korrigiertes Vario-Objektiv (2,8~11mm, F 1.2) mit autom. Blende (DC) optimal belichtet und liefert durch eine Winner-5 DSP eine Auflösung von 600/700TVL (Farbe/SW). Die 3D-DNR (Rauschunterdrückung) ermöglicht den Einsatz bei schlechten Lichtbedingungen auch ohne zusätzliche Beleuchtung! Über das mehrsprachige OSD Menü werden die umfangreichen Funktionen zur Bildverbesserung (u.a. SSDR, DIS, HLC, BLC, DNR) eingestellt. Einstellbare Privatzonen sorgen für einen gesetzeskonformen Einsatz. Durch den 3-achsialen Halter ist eine Decken- und Wandmontage möglich. Die Spannungversorgung kann wahlweise über 12VDC oder 24VAC erfolgen.

Technische Daten	
Typ	Tag/Nacht Dome Kamera
Videonorm	PAL
Aufnahmesensor	1/3" Sony Super HAD II CCD (ICX639)
DSP	W5
Abtastung	2:1 Interlace
Aktive Bildelemente	752(H) x 582(V)
Videoausgang	1 Vss / 75 Ohm
Auflösung	600 TVL (Farbe) / 700 TVL (S/W)
Synchronisation	Intern
Objektiv	2,8~11mm Objektiv (F1.2, IR, DC)
Blickwinkel	81° ~ 25°(H)
Tag/Nacht Umschaltung	Farbe, S/W, Auto
Lichtempfindlichkeit	0,15 Lux (50IRE, F1.2)
Sense-up (Bildintegration)	x2 ~ x512
Wide Dynamic Range (WDR)	SSDR, einstellbar
Gegenlichtkompensation (BLC)	Aus/BLC/HLC – schaltbar
Rauschunterdrückung (DNR)	3D-DNR (SSNR3), einstellbar
Digitale Bildstabilisierung (DIS)	Ja, schaltbar
Weißabgleich	ATW/AWC/Außen/Innen/Manuell
Elektronische Blende	1/50 ~ 1/120.000 Sek.
Verstärkungsregelung	Aus /Niedrig /Hoch (schaltbar)
Gammakorrektur	0,2 ~ 1, einstellbar
Signal/Rauschabstand	> 52 dB

Bewegungssensor	Ja, einstellbar, 8 Zonen
Privatzonenmaskierung	Ja, 12 Zonen
Standbildfunktion	Ja, schaltbar
Anzeigeart	OSD
Farbe	Sockel Weiß / Kuppel Schwarz
Spannungsversorgung	12 VDC/24 VAC
Leistungsaufnahme	4 W
zul. Arbeitstemperatur	-10 °C ~ +50 °C
max. Luftfeuchtigkeit	30 % ~ 80 % RL
Abmessungen	D: 140 mm x H: 95 mm
Gewicht	450 g
Lieferumfang	Montagezubehör, BDA

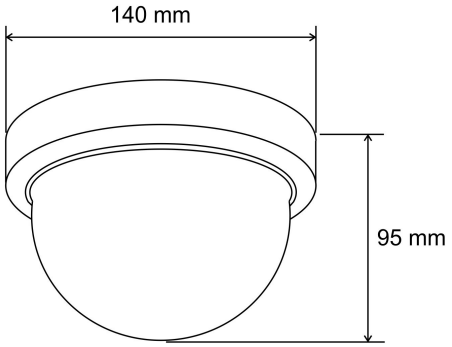

ITS GmbH | Feldstraße 97d | 33609 Bielefeld
Tel. +49 521 2399940 | FAX: +49 521 2399941 | info@its-sicherheit.de

Dome-Kamera

- **1/3" Sony Super HAD CCD**
- **Sony HQ1 DSP (540TVL)**
- **2,6~6 mm DC-Objektiv**
- **Vandalismusgeschützt**
- **Wetterfest (IP66)**

T-D2H7 (40.600.10)

Kompakte Farb-Vario- Domekamera mit 1/3" Sony Super HAD CCD Sensor und HQ1 DSP (540TVL). Die Kamera hat eine Lichtempfindlichkeit von 0,1 LUX bei F1.4. Das wettergeschützte Gehäuse (IP66) verfügt über eine schlagfeste Kuppel und eignet sich somit optimal für den Außenbereich. Das 2,6~ 6mm Vario Objektiv mit spannungsgesteuerter Blende (DC) hat einen Blickwinkel von 85° (H) - 42°(H). Die Funktionen Weißabgleich (AWB), Verstärkung (AGC) und Belichtungsregelung (AES) funktionieren automatisch. Das Videosignal (BNC) und die 12 VDC Spannungsversorgung (2,1mm Plug) werden an eine Kabelpeitsche angeschlossen.

Technische Daten	
Typ	Farb Dome Kamera
Videonorm	PAL
Aufnahmesensor	1/3" Sony Super HAD CCD
Abtastung	2:1 Interlace
Aktive Bildelemente	(H) 752 x (V) 582 Pixel
Videoausgang	1 Vss / 75 Ohm (BNC)
Auflösung	540 TV Linien
Synchronisation	Intern
Objektiv	2,6 ~ 6 mm DC Objektiv
Blickwinkel	85° ~ 42°(H)
Lichtempfindlichkeit	0,1 Lux bei F1.4
Weißabgleich	Automatisch (2500K ~ 9500K)
Elektronische Blende	Automatisch 1/50 Sek.
Verstärkungsregelung	Automatisch (AGC)
Gammakorrektur	0,45
Signal/Rauschabstand	> 48 dB
Schutzart	IP 66
Spannungsversorgung	12 VDC
Stromaufnahme	200 mA
zul. Arbeitstemperatur	-10 °C ~ +50 °C
Abmessungen	D: 124 mm x H: 97 mm

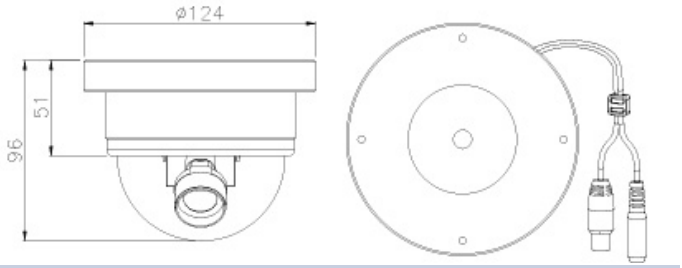

Zubehör	
T-NT 500 (43.100.00)	Steckernetzteil mit Hohlstecker 2,1mm
XPBD7L (45.300.17)	Wandhalter für Domekamera

ITS GmbH | Feldstraße 97d | 33609 Bielefeld
Tel. +49 521 2399940 | FAX: +49 521 2399941 | info@its-sicherheit.de

© ITS GmbH

Dome-Kamera

- **Super Mini Farb FIX Domekamera**
- **1/3" Farb CCD**
- **Hochauflösend (470TVL)**
- **3,6mm Weitwinkel Objektiv**

T-D426 (40.530.23)

Sehr kleine Farb- FIX Domekamera mit hochauflösendem (470TVL) 1/3" CCD Sensor und einer Lichtempfindlichkeit von 0,2 LUX bei F2.0. Die Kamera ist für den Betrieb im Innenbereich ausgelegt. Das 3,6mm Objektiv hat einen Blickwinkel von 70° (H). Die Funktionen Belichtung (AES) und Verstärkung (AGC) funktionieren automatisch. Das Videosignal (BNC) und die 12 VDC Spannungsversorgung (2,1mm Plug) werden an eine Kabelpeitsche angeschlossen.

Technische Daten	
Typ	Farb Dome Kamera
Videonorm	PAL
Aufnahmesensor	1/3" Farb CCD
Abtastung	2:1 Interlace
Aktive Bildelemente	752(H) x 582(V)
Videoausgang	1 Vss / 75 Ohm (BNC)
Auflösung	470 TV Linien
Synchronisation	Intern
Objektiv	3,6mm/F2.0 MINI Objektiv
Blickwinkel	70°(H)
Lichtempfindlichkeit	0,2 Lux (F2.0)
Weißabgleich	Automatisch (2500K ~ 9500K)
Elektronische Blende	1/50 ~ 1/110.000 Sek.
Verstärkungsregelung	Automatisch (AGC)
Gammakorrektur	0,45
Signal/Rauschabstand	> 48 dB
Spannungsversorgung	12 VDC
Stromaufnahme	80 mA
zul. Arbeitstemperatur	-10 °C ~ +50 °C
Abmessungen	D: 73 mm x H: 53 mm

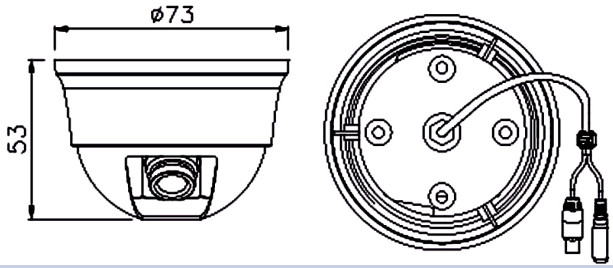

Zubehör	
T-NT 500 (43.100.00)	Steckernetzteil mit Hohlstecker 2,1mm
T-2520EX (42.100.25)	2,5mm Mini Objektiv
T-6020EX (42.100.06)	6mm Mini Objektiv
T-8020EX (42.100.08)	8mm Mini Objektiv
T-1220EX (42.100.12)	12mm Mini Objektiv
T-1620EX (42.100.16)	16mm Mini Objektiv

ITS GmbH | Feldstraße 97d | 33609 Bielefeld
Tel. +49 521 2399940 | FAX: +49 521 2399941 | info@its-sicherheit.de

© ITS GmbH

Dome-Kamera

- **1/3" Farb-Vario- Domekamera**
- **Hochauflösend (470TVL)**
- **3,7~12mm DC-Objektiv (asphärisch)**

T-624V (40.530.18)

Kompakte Farb-Vario- Domekamera mit hochauflösendem (470TVL) 1/3" CCD Sensor und einer Lichtempfindlichkeit von 0,12 LUX bei F1.4 Die Kamera ist für den Betrieb im Innenbereich ausgelegt. Das 3,7~ 12mm Vario Objektiv hat einen Blickwinkel von 70° (H) - 23°(H). Die Funktionen Weißabgleich und Verstärkung (AGC) funktionieren automatisch. Die Belichtungsregelung (AES) lässt sich zwischen automatischem und manuellem Betrieb umschalten. Das Videosignal (BNC) und die 12 VDC Spannungsversorgung (2,1mm Plug) werden an eine Kabelpeitsche angeschlossen.

Technische Daten	
Typ	Farb Dome Kamera
Videonorm	PAL
Aufnahmesensor	1/3” Sharp CCD
Abtastung	2:1 Interlace
Aktive Bildelemente	752(H) X 582(V)
Videoausgang	1 Vss / 75 Ohm (BNC)
Auflösung	470 TV Linien
Synchronisation	Intern
Objektiv	3,7-12 mm DC-Objektiv
Blickwinkel	70° ~ 23°(H)
Lichtempfindlichkeit	0,12 Lux bei F1.4
Gegenlichtkompensation (BLC)	Ja, schaltbar
Weißabgleich	Automatisch (2500K ~ 9500K)
Elektronische Blende	1/50 ~ 1/110.000Sek.
Verstärkungsregelung	Automatisch (AGC)
Gammakorrektur	0,45
Signal/Rauschabstand	> 48 dB
Spannungsversorgung	12 VDC
Stromaufnahme	120 mA
zul. Arbeitstemperatur	-10 °C ~ +50 °C
Abmessungen	D: 107 mm x H: 90 mm

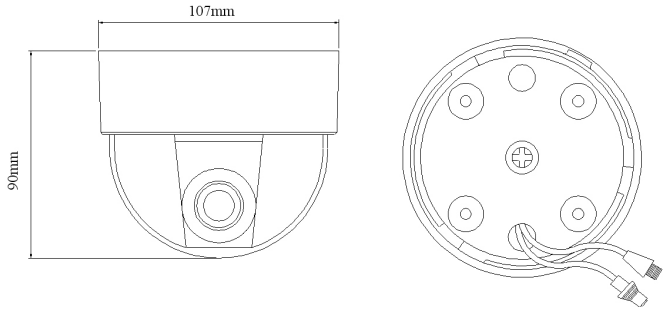

Zubehör	
T-NT 500 (43.100.00)	Steckernetzteil mit Hohlstecker 2,1mm

ITS GmbH | Feldstraße 97d | 33609 Bielefeld
Tel. +49 521 2399940 | FAX: +49 521 2399941 | info@its-sicherheit.de

© ITS GmbH

Boxkamera

- **1/3" Sony Super HAD CCD II**
- **Winner-V DSP (600/700TVL)**
- **3D-DNR (Rauschunterdrückung)**
- **Tag/Nacht mit mech. IR-Sperrfilter**
- **Externer Tag/Nacht Sensor**
- **Focus Assistent (keine Grauscheibe nötig)**
- **Integrierter 2-Draht Sender (UTP)**
- **Dual Power 12VDC/24VAC**

T-526DN (40.511.20)

Die T-526DN verfügt über den 1/3" Sony Super HAD CCD II und den verbesserten Winner-V DSP mit einer Auflösung von 600TVL/700TVL (Farbe/SW). Die 3D-DNR (Rauschunterdrückung) ermöglicht den Einsatz bei schlechten Lichtbedingungen auch ohne zusätzliche Beleuchtung! Über das mehrsprachige OSD Menü werden die umfangreichen Funktionen zur Bildverbesserung (u.a. SSDR, DIS, HLC, BLC, DNR) eingestellt. Die Tag/Nacht- Umschaltung erfolgt mittels einstellbarem mech. IR-Sperrfilter. Das Videosignal lässt sich dank integriertem 2-Draht Sender wahlweise per Videokabel oder UTP-Kabel übertragen. Ein gesetzeskonformer Einsatz ist durch eine Privatzonenmaskierung allerorts möglich. Lieferumfang mit Montagezubehör und externem Helligkeitssensor. Die Spannungsversorgung kann wahlweise über 12VDC oder 24VAC erfolgen.

Technische Daten	
Typ	Tag/Nacht Boxkamera
Videonorm	PAL
Aufnahmesensor	1/3" Sony Super HAD II CCD (ICX639)
DSP	W5
Abtastung	2:1 Interlace
Aktive Bildelemente	752(H) x 582(V)
Videoausgang	1 Vss / 75 Ohm (BNC)
Auflösung	600 TVL (Farbe) / 700 TVL (S/W)
Synchronisation	Intern/Line Lock
Objektivaufnahme (Mount)	CS, C (Adapterring)
Blendensteuerung	DC/Video
Digitaler Zoom	Ja, schaltbar (16-fach)
IR Sperrfilter	schwenkbar
Tag/Nacht Umschaltung	Automatisch, Manuell, Sensor
Lichtempfindlichkeit	0,05 Lux (50IRE, F1.2)
Sense-up (Bildintegration)	x2 ~ x512
Wide Dynamic Range (WDR)	SSDR, einstellbar
Bewegungserkennung	Ja, einstellbar, 8 Zonen
Gegenlichtkompensation (BLC)	Aus/BLC/HLC – schaltbar
Rauschunterdrückung (DNR)	3D-DNR (SSNR3), einstellbar
Digitale Bildstabilisierung (DIS)	Ja, schaltbar
Weißabgleich	ATW/AWC/Außen/Innen/Manuell
Elektronische Blende	1/50 ~ 1/120.000 Sek.

Verstärkungsregelung	Aus /Niedrig /Hoch (schaltbar)
Gammakorrektur	0,45
Signal/Rauschabstand	> 52 dB
Privatzonenmaskierung	Ja, 12 Zonen
Standbildfunktion	Ja, schaltbar
2-Draht Sender (UTP)	Ja
Anzeigeart	OSD
Farbe	Silber / Anthrazit
Spannungsversorgung	12 VDC/24 VAC (Dual Power)
Leistungsaufnahme	4 W
zul. Arbeitstemperatur	-10 °C ~ +50 °C
max. Luftfeuchtigkeit	30 % ~ 80 % RL
Abmessungen	L: 127 mm x B: 61 mm x H: 53 mm
Gewicht	240 g
Lieferumfang	Montagezubehör, externer T/N-Sensor, BDA

Zubehör	
TS3V310ED (HK) (42.400.38)	3~8mm Tag/Nacht-Objektiv
SCV-550DIR (42.400.55)	5~50mmTag/Nacht-Objektiv
T-NT 1500 (43.100.02)	Steckernetzteil mit Hohlstecker 2,1mm

ITS GmbH | Feldstraße 97d | 33609 Bielefeld
Tel. +49 521 2399940 | FAX: +49 521 2399941 | info@its-sicherheit.de

Boxkamera

- **1/3" Sony Super HAD CCD II**
- **Winner-V DSP (600/700TVL)**
- **3D-DNR (Rauschunterdrückung)**
- **Tag/Nacht mit mech. IR-Sperrfilter**
- **Externer Tag/Nacht Sensor**
- **Focus Assistent (keine Grauscheibe nötig)**
- **230VAC**

T-526DN240 (40.511.21)

Die T-526DN240 verfügt über den 1/3" Sony Super HAD CCD II und den verbesserten Winner-V DSP mit einer Auflösung von 600TVL/700TVL (Farbe/SW). Die 3D-DNR (Rauschunterdrückung) ermöglicht den Einsatz bei schlechten Lichtbedingungen auch ohne zusätzliche Beleuchtung! Über das mehrsprachige OSD Menü werden die umfangreichen Funktionen zur Bildverbesserung (u.a. SSDR, DIS, HLC, BLC, DNR) eingestellt. Die Tag/Nacht- Umschaltung erfolgt mittels einstellbarem mech. IR-Sperrfilter. Ein gesetzeskonformer Einsatz ist durch eine Privatzonenmaskierung allerorts möglich. Lieferumfang mit Montagezubehör und externem Helligkeitssensor. Die Spannungsversorgung beträgt 230VAC.

Technische Daten	
Typ	Tag/Nacht Boxkamera
Videonorm	PAL
Aufnahmesensor	1/3" Sony Super HAD II CCD (ICX639)
DSP	W5
Abtastung	2:1 Interlace
Aktive Bildelemente	752(H) x 582(V)
Videoausgang	1 Vss / 75 Ohm (BNC)
Auflösung	600 TVL (Farbe) / 700 TVL (S/W)
Synchronisation	Intern/Line Lock
Objektivaufnahme (Mount)	C/CS-Mount
Blendensteuerung	DC/Video
Digitaler Zoom	Ja, schaltbar (16-fach)
IR Sperrfilter	schwenkbar
Tag/Nacht Umschaltung	Automatisch, Manuell, Sensor
Lichtempfindlichkeit	0,05 Lux (50IRE, F1.2)
Sense-up (Bildintegration)	x2 ~ x512
Wide Dynamic Range (WDR)	SSDR, einstellbar
Bewegungserkennung	Ja, einstellbar, 8 Zonen
Gegenlichtkompensation (BLC)	Aus/BLC/HLC – schaltbar
Rauschunterdrückung (DNR)	3D-DNR (SSNR3), einstellbar
Digitale Bildstabilisierung (DIS)	Ja, schaltbar
Weißabgleich	ATW/AWC/Außen/Innen/Manuell
Elektronische Blende	1/50 ~ 1/120.000 Sek.

Verstärkungsregelung	Aus /Niedrig /Hoch (schaltbar)
Gammakorrektur	0,45
Signal/Rauschabstand	> 52 dB
Privatzonenmaskierung	Ja, 12 Zonen
Standbildfunktion	Ja, schaltbar
Anzeigeart	OSD
Farbe	Silber / Anthrazit
Spannungsversorgung	230 VAC
Leistungsaufnahme	4 W
zul. Arbeitstemperatur	-10 °C ~ +50 °C
max. Luftfeuchtigkeit	30 % ~ 80 % RL
Abmessungen	L: 127 mm x B: 61 mm x H: 53 mm
Gewicht	240 g
Lieferumfang	Montagezubehör, externer T/N-Sensor, BDA

Zubehör	
TS3V310ED (HK) (42.400.38)	3~8mm Tag/Nacht-Objektiv
SCV-550DIR (42.400.55)	5~50mmTag/Nacht-Objektiv

ITS GmbH | Feldstraße 97d | 33609 Bielefeld
Tel. +49 521 2399940 | FAX: +49 521 2399941 | info@its-sicherheit.de

© ITS GmbH

Boxkamera

- **1/3" Sony double scan CCD**
- **Wide Dynamic Range (WDR)**
- **Tag/Nacht Umschaltung mit mech. IR Sperrfilter**
- **Externer Tag/Nacht Sensor**
- **Winner-IV DSP (580/700TVL)**
- **Super DNR (Rauschunterdrückung)**
- **Dual Power 12VDC/24AC**
- **Integrierter 2-Draht Sender (UTP)**

T-142/WDR (40.510.59)

Die T-142/WDR verfügt über einen 1/3" Sony double scan CCD und eine Winner-4 DSP mit einer Auflösung von 580TVL/700TVL (Farbe/SW). Die WDR (Wide Dynamic Range) Funktion und die Super DNR (Rauschunterdrückung) ermöglichen den Einsatz bei schlechten Lichtbedingungen wie starkes Gegenlicht oder schlechte Beleuchtung. Über das mehrsprachige OSD Menü werden die umfangreichen Funktionen zur Bildverbesserung (u.a. DIS, HLC, BLC, DNR, DSS) eingestellt. Die Tag/Nacht- Umschaltung erfolgt mittels einstellbarem mech. IR-Sperrfilter. Das Videosignal lässt sich dank integriertem 2-Draht Sender wahlweise per Videokabel oder UTP-Kabel übertragen. Ein gesetzeskonformer Einsatz ist durch eine Privatzonenmaskierung allerorts möglich. Lieferumfang mit Montagezubehör und externem Helligkeitssensor. Die Spannungsversorgung kann wahlweise 12VDC oder 24VAC sein.

Technische Daten	
Typ	Tag/Nacht Boxkamera
Videonorm	PAL
Aufnahmesensor	1/3" CCD Sony double Scan
Abtastung	2:1 Interlace
Aktive Bildelemente	752(H) X 582(V)
Videoausgang	1 Vss / 75 Ohm (BNC)
Auflösung	580 TVL (Farbe) / 700 TVL (S/W)
Synchronisation	Intern
Objektivaufnahme (Mount)	C/CS-Mount
Blendensteuerung	DC/Video
Digitaler Zoom	Ja, schaltbar (10-fach)
Tag/Nacht Umschaltung	Farbe, S/W, Auto, Extern
Lichtempfindlichkeit	0,15 Lux (40IRE Farbe), 0,03 Lux (40IRE S/W), 0,0001 Lux (DSS) bei F1.2
Sense-up (Bildintegration)	max. 256fach
Wide Dynamic Range (WDR)	Ja, einstellbar
Gegenlichtkompensation (BLC)	Aus/BLC/HLC – schaltbar
Rauschunterdrückung (DNR)	Ja, einstellbar
Digitale Bildstabilisierung (DIS)	Ja, einstellbar
Spitzlichtaustastung (HLC)	Ja, einstellbar
Weißabgleich	ATW/AWC/Außen/Innen/Manuell
Elektronische Blende	1/50 ~ 1/120.000 Sek.
Verstärkungsregelung	Aus /Niedrig /Hoch (schaltbar)

Gammakorrektur	0,45
Signal/Rauschabstand	> 52 dB
Privatzonenmaskierung	Ja, 8 Zonen
2-Draht Sender (UTP)	Ja
Anzeigeart	OSD
Farbe	Silber / Anthrazit
Spannungsversorgung	12 VDC/24 VAC (Dual Power)
Leistungsaufnahme	2 W max.
zul. Arbeitstemperatur	-10 °C ~ +50 °C
max. Luftfeuchtigkeit	80 % RL
Abmessungen	L: 127 mm x B: 61 mm x H: 53 mm
Gewicht	240 g
Lieferumfang	Montagezubehör, externer T/N-Sensor

Zubehör	
T-NT 500 (43.100.00)	Steckernetzteil mit Hohlstecker 2,1mm
TS3V310ED (HK) (42.400.38)	3~8mm Tag/Nacht-Objektiv
SCV-550DIR (42.400.55)	5~50mmTag/Nacht-Objektiv

ITS GmbH | Feldstraße 97d | 33609 Bielefeld
Tel. +49 521 2399940 | FAX: +49 521 2399941 | info@its-sicherheit.de

Motorzoomkamera

- **1/4" Sony Super HAD CCD**
- **22x Motorzoom Farb-DSP Kamera**
- **Hochauflösend**
- **Autofokus**
- **BGV-Kassen zertifiziert**
- **12 Volt DC Spannungsversorgung**

T-ITS22MZ (40.510.11)

Die Autofokus-Kamera T-ITS22MZ verfügt über einen 1/4" Sony Super HAD CCD und liefert Bilder in Farbe mit einer Auflösung von 470TVL bis zu einer Beleuchtung von 1,0 Lux (0,02 Lux bei Low Shutter). In kompakter Bauform (62mm x 62mm x 106mm) erreicht sie mit einem 22-fachen Motorzoom (f3.9 ~ f85.8) einen Blickwinkel von 2,4°~49,6°. Ihre umfangreichen Bildfunktionen zur Bildverbesserung (u.a. DIS/BLC/WDR) können über das OSD komfortabel bedient werden. Alternativ verfügt die Kamera über eine RS485-Schnittstelle (Pelco D – Protokoll). Durch ihre BGV-Kassen Zertifizierung eignet sich die Kamera auch für den Einsatz in sensiblen Bereichen (z.B. Banken). Eine Klemmleiste versorgt die Kamera mit der Betriebsspannung (12 VDC).

Technische Daten	
Typ	Farb Motorzoom-Kamera
Videonorm	PAL
Aufnahmesensor	1/4" Sony Super HAD CCD
Abtastung	2:1 Interlace
Aktive Bildelemente	752 (H) x 582 (V)
Videoausgang	1 Vss / 75 Ohm (BNC)
Auflösung	470 TV Linien
Objektiv	Motorzoom f=3,9 ~ 85,8
Blickwinkel	49,6° ~2,4° (H)
Optischer Zoom	22-fach
Lichtempfindlichkeit	1,0 Lux / 0,02 Lux (Low Shutter)
Gegenlichtkompensation (BLC)	Ja, 4 verschiedene Bezugspunkte
Weißabgleich	Automatisch/Manuell
Elektronische Blende	1/100 ~ 1/100 000 Sek.
Focus	Automatisch/Manuell
Anzeige	OSD (On Screen Display)
Signal/Rauschabstand	> 50 dB
Funktionen	OSD, DNR, Standbild, Spiegelung, Textgenerator
Schnittstellen	RS-485
Steuerprotokoll	Pelco D
Spannungsversorgung	12 VDC
Leistungsaufnahme	4,3 W
zul. Arbeitstemperatur	-10 °C ~ +50 °C

Abmessungen	B: 62 mm x H: 62 mm x T: 106 mm
Gewicht	400 g

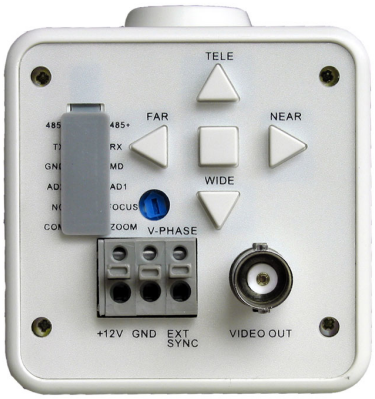

Zubehör	
T-WBCV 14 (45.300.15)	140 mm Wandhalter mit Kugelgelenk,
T-NT 1500 (43.100.02)	Steckernetzteil mit Hohlstecker 2,1mm

ITS GmbH | Feldstraße 97d | 33609 Bielefeld
Tel. +49 521 2399940 | FAX: +49 521 2399941 | info@its-sicherheit.de

© ITS GmbH

Mini- und Diskretkamera

- **1/3" Sony Super HAD CCD II (ICX639)**
- **Tag & Nacht Funktion**
- **Winner-V DSP (600/700TVL)**
- **Super Dynamic Range (SSDR)**
- **Rauschunterdrückung (DNR III)**
- **2,8 mm Board Objektiv**
- **Spannungsversorgung 12VDC**

T-526B (40.512.00)

Die Tag/Nacht Minikamera T-526B verfügt über den 1/3" Sony Super HAD CCD II und den verbesserten Winner-V DSP mit einer Auflösung von 600TVL/700TVL (Farbe/SW). Die 3D-DNR (Rauschunterdrückung) ermöglicht den Einsatz bei schlechten Lichtbedingungen auch ohne zusätzliche Beleuchtung! Über das mehrsprachige OSD Menü werden die umfangreichen Funktionen zur Bildverbesserung (u.a. SSDR, DIS, HLC, BLC, DNR) eingestellt. Ein gesetzeskonformer Einsatz ist durch eine Privatzonenmaskierung allerorts möglich. Das Videosignal (BNC) und die 12VDC Spannungsversorgung (2,1mm Plug) werden an eine steckbare Kabelpeitsche angeschlossen. Montagebügel und Anschlußkabel werden mitgeliefert.

Technische Daten	
Typ	Tag/Nacht Mini Kamera
Videonorm	PAL
Aufnahmesensor	1/3" Sony Super HAD II CCD (ICX639)
DSP	W5
Abtastung	2:1 Interlace
Aktive Bildelemente	752(H) x 582(V)
Videoausgang	1 Vss / 75 Ohm (BNC)
Auflösung	600 TVL (Farbe) / 700 TVL (S/W)
Synchronisation	Intern
Objektiv	2,8 mm MINI (Board)
Blickwinkel	> 90°(H)
Digitaler Zoom	Ja, schaltbar (16-fach)
Lichtempfindlichkeit	0,15 Lux (50IRE, F1.2)
Sense-up (Bildintegration)	x2 ~ x512
Wide Dynamic Range (WDR)	SSDR, einstellbar
Gegenlichtkompensation (BLC)	Ja, einstellbar
Rauschunterdrückung (DNR)	3D-DNR (SSNR3), einstellbar
Spitzlichtaustastung (HLC)	Ja (einstellbar)
Weißabgleich	ATW/AWC/Außen/Innen/Manuell
Elektronische Blende	1/50 ~ 1/120.000 Sek.
Verstärkungsregelung	Aus /Niedrig /Hoch (schaltbar)
Gammakorrektur	0,45
Signal/Rauschabstand	> 52 dB (AGC Aus)

Bewegungssensor	Ja, einstellbar, 8 Zonen
Privatzonenmaskierung	Ja, 12 Zonen
Anzeigeart	OSD (Mehrsprachig)
Gehäuse/Material	Aluminium
Anschlußart	Kabelpeitsche
Spannungsversorgung	12 VDV
Stromaufnahme	160 mA
zul. Arbeitstemperatur	-10 °C ~ +50 °C
Abmessungen	L: 48 mm x B: 48 mm x H: 35 mm

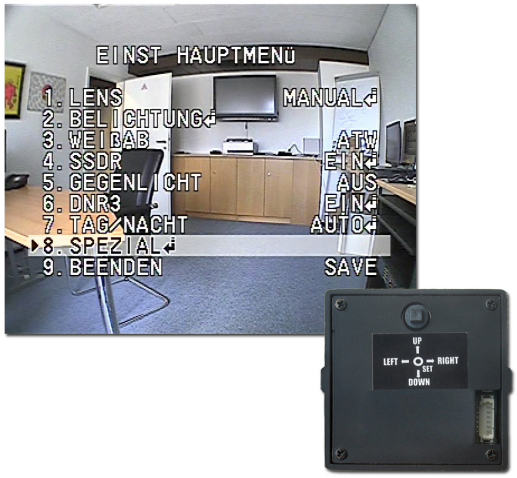

ITS GmbH | Feldstraße 97d | 33609 Bielefeld
Tel. +49 521 2399940 | FAX: +49 521 2399941 | info@its-sicherheit.de

© ITS GmbH

Mini- und Diskretkamera

- **1/3" Sony Super HAD CCD II (ICX639)**
- **Tag & Nacht Funktion**
- **Winner-V DSP (600/700TVL)**
- **Super Dynamic Range (SSDR)**
- **Rauschunterdrückung (DNR III)**
- **2,8 mm Pinhole Objektiv**
- **Spannungsversorgung 12VDC**

T-526CP (40.512.05)

Die Tag/Nacht Minikamera T-526CP verfügt über den 1/3" Sony Super HAD CCD II und den verbesserten Winner-V DSP mit einer Auflösung von 600TVL/700TVL (Farbe/SW). Die 3D-DNR (Rauschunterdrückung) ermöglicht den Einsatz bei schlechten Lichtbedingungen auch ohne zusätzliche Beleuchtung! Über das mehrsprachige OSD Menü werden die umfangreichen Funktionen zur Bildverbesserung (u.a. SSDR, DIS, HLC, BLC, DNR) eingestellt. Ein gesetzeskonformer Einsatz ist durch eine Privatzonenmaskierung allerorts möglich. Das Videosignal (BNC) und die 12VDC Spannungsversorgung (2,1mm Plug) werden an eine steckbare Kabelpeitsche angeschlossen. Montagebügel und Anschlußkabel werden mitgeliefert.

Technische Daten	
Typ	Tag/Nacht Mini Kamera
Videonorm	PAL
Aufnahmesensor	1/3" Sony Super HAD II CCD (ICX639)
DSP	W5
Abtastung	2:1 Interlace
Aktive Bildelemente	752(H) x 582(V)
Videoausgang	1 Vss / 75 Ohm (BNC)
Auflösung	600 TVL (Farbe) / 700 TVL (S/W)
Synchronisation	Intern
Objektiv	2,8 mm Pinhole (Nadelöhr)
Blickwinkel	> 90°(H)
Digitaler Zoom	Ja, schaltbar (16-fach)
Lichtempfindlichkeit	0,15 Lux (50IRE, F1.2)
Sense-up (Bildintegration)	x2 ~ x512
Wide Dynamic Range (WDR)	SSDR, einstellbar
Gegenlichtkompensation (BLC)	Ja, einstellbar
Rauschunterdrückung (DNR)	3D-DNR (SSNR3), einstellbar
Spitzlichtaustastung (HLC)	Ja (einstellbar)
Weißabgleich	ATW/AWC/Außen/Innen/Manuell
Elektronische Blende	1/50 ~ 1/120.000 Sek.
Verstärkungsregelung	Aus /Niedrig /Hoch (schaltbar)
Gammakorrektur	0,45
Signal/Rauschabstand	> 52 dB (AGC Aus)

Bewegungssensor	Ja, einstellbar, 8 Zonen
Privatzonenmaskierung	Ja, 12 Zonen
Anzeigeart	OSD (Mehrsprachig)
Gehäuse/Material	Aluminium
Anschlußart	Kabelpeitsche
Spannungsversorgung	12 VDV
Stromaufnahme	160 mA
zul. Arbeitstemperatur	-10 °C ~ +50 °C
Abmessungen	L: 48 mm x B: 48 mm x H: 25 mm

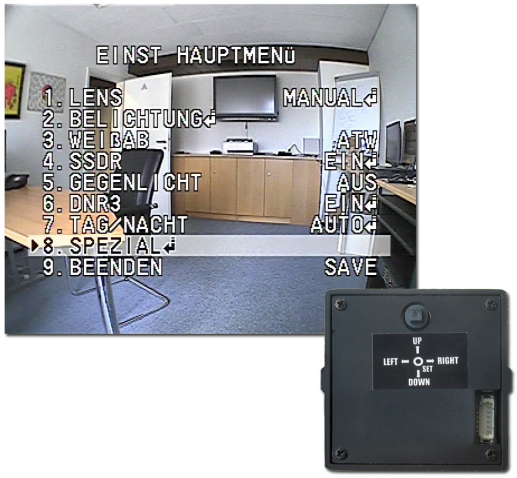

ITS GmbH | Feldstraße 97d | 33609 Bielefeld
Tel. +49 521 2399940 | FAX: +49 521 2399941 | info@its-sicherheit.de

© ITS GmbH

Mini- und Diskretkamera

- **1/3" Sony Super HAD CCD II**
- **3,6 mm Board Objektiv**
- **Tag & Nacht Funktion**
- **DRC (Dynamic Range Control)**
- **Rauschunterdrückung (DNR III)**
- **Spannungsversorgung 12VDC**

T-F292F (40.513.00)

Die Tag/Nacht Minikamera T-F292F verfügt über den 1/3" Sony Super HAD II CCD mit einer Auflösung von 560TVL und ist mit einem Mini-Board-Objektiv (f3,6mm/F2.0) ausgestattet. Die 3D-DNR (Rauschunterdrückung) ermöglicht den Einsatz auch bei schlechten Lichtbedingungen. Über das OSD Menü werden die umfangreichen Funktionen zur Bildverbesserung (u.a. DRC, HLM, BLC, 3D-DNR) eingestellt. Ein gesetzeskonformer Einsatz ist durch eine Privatzonenmaskierung allerorts möglich. Das Videosignal (BNC) und die 12VDC Spannungsversorgung (2,1mm Plug) werden an eine steckbare Kabelpeitsche angeschlossen, in die ein Joystick zur Bedienung des Kamera-OSD integriert ist. Zum Lieferumfang gehört neben dem Anschlußkabel auch ein Montagebügel.

Technische Daten	
Videonorm	PAL
Aufnahmesensor	1/3" Sony Super HAD II CCD
Abtastung	2:1 Interlace
Aktive Bildelemente	752(H) x 582(V)
Videoausgang	1 Vss / 75 Ohm (BNC)
Auflösung	560 TVL
Synchronisation	Intern
Objektiv	3,6 mm MINI (Board) / F2.0
Blickwinkel	67°(H)
Digitaler Zoom	Ja, schaltbar (10-fach)
Lichtempfindlichkeit	0,1 Lux bei F2.0
Sense-up (Bildintegration)	x2 ~ x256
Wide Dynamic Range (WDR)	DRC, schaltbar
Gegenlichtkompensation (BLC)	Ja, einstellbar
Rauschunterdrückung (DNR)	3D-DNR, einstellbar, 6 Stufen
Spitzlichtaustastung (HLC)	Ja (einstellbar)
Weißabgleich	ATW/AWC/Außen/Innen/Manuell
Elektronische Blende	1/50 ~ 1/120.000 Sek.
Verstärkungsregelung	Aus /Niedrig /Hoch (schaltbar)
Gammakorrektur	0,45
Signal/Rauschabstand	> 52 dB (AGC Aus)
Bewegungssensor	Ja, einstellbar, 192 Zonen
Privatzonenmaskierung	Ja, 8 Zonen
Anzeigeart	OSD (englisch, chinesisch)

Gehäuse/Material	Aluminium
Anschlußart	Kabelpeitsche
Spannungsversorgung	12 VDV, 100mA
zul. Arbeitstemperatur	-10 °C ~ +50 °C
Abmessungen	L: 25 mm x B: 25 mm x H: 30 mm, zzgl.Halter
Gewicht	72 g

Abmessungen (mm)

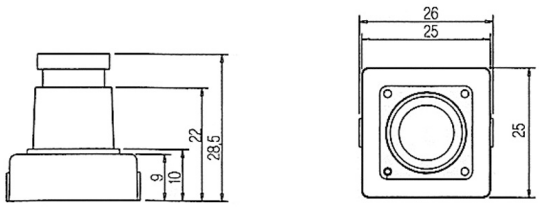

Montage

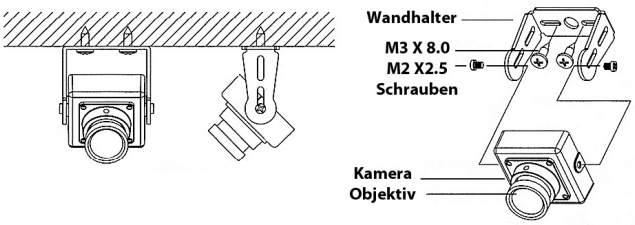

Zubehör	
T-NT 500 (43.100.00)	Steckernetzteil mit Hohlstecker 2,1mm

ITS GmbH | Feldstraße 97d | 33609 Bielefeld
Tel. +49 521 2399940 | FAX: +49 521 2399941 | info@its-sicherheit.de

Mini- und Diskretkamera

- **Farb Stiftkamera**
- **Hochauflösend (540TVL)**
- **Weitwinkelobjektiv (3,6 mm)**
- **Wettergeschützt (IP66)**
- **Spannungsversorgung 12VDC**
- **Inkl. Wand-Deckenhalter**

T-011RW (40.510.36)

Diese kompakte Farb-Stiftkamera ist für den Innen- und Außeneinsatz (IP66) geeignet und ermöglicht eine diskrete/unauffällige Videoüberwachung. Die Kamera verfügt über einen 1/3" Sony Super HAD CCD und liefert eine Auflösung von 540TV Linien. Das integrierte 3,6mm Weitwinkelobjektiv ermöglicht einen Blickwinkel von ca. 80° (H) und liefert Bilder bis zu einer geringen Beleuchtung von 0,1 LUX. Der im Lieferumfang enthaltene Halter verfügt über ein Kugelgelenk und eignet sich für die Montage an Wand oder Decke. Das Videosignal (BNC) und die 12VDC Spannungsversorgung (2,1mm Plug) werden über ein Anschlusskabel (1,5m) angeschlossen.

Technische Daten	
Videonorm	PAL
Aufnahmesensor	1/3" Sony Super HAD CCD
Abtastung	2:1 Interlace
Aktive Bildelemente	752(H) x 582(V)
Videoausgang	1Vss / 75 Ohm
Auflösung	540 TV Linien
Synchronisation	intern
Objektiv	Mini (Board)
Brennweite	3,6 mm
Lichtempfindlichkeit	0,1 Lux
Gegenlichtkompensation (BLC)	Ja
Elektronische Blende	1/50 ~ 1/100.000 Sek.
Signal/Rauschabstand	>46dB
Schutzklasse	IP66
Spannungsversorgung	12VDC
Stromaufnahme	120mA
zul. Arbeitstemperatur	-10°C ~ +50°C
Farbe	schwarz
Abmessungen	L: 76 mm x D: 21,5 mm
Gewicht	50g
Lieferumfang	inkl. Wandhalterung

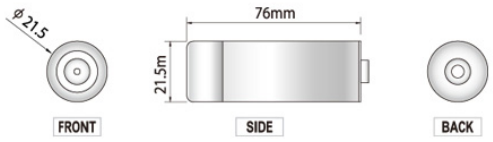

Zubehör	
T-NT 500 (43.100.00)	Steckernetzteil mit Hohlstecker 2,1mm

ITS GmbH | Feldstraße 97d | 33609 Bielefeld
Tel. +49 521 2399940 | FAX: +49 521 2399941 | info@its-sicherheit.de

© ITS GmbH

Mini- und Diskretkamera

- **Farb-PIR-Melder-Kamera**
- **Hochauflösend**
- **mit Audio**

FARBE | 1/3" CCD | 470TVL | FIX | MIKRO | 12VDC

T-621-A-PIR (40.520.41)

Unauffällige 1/3" Farb Kamera mit 470 TV-Linien im PIR-Gehäuse. Die Kamera ist mit Objektiv (3,7 mm/F3.5) und Mikrofon ausgestattet. Die Stromversorgung erfolgt über 12 VDC.

Technische Daten	
Typ	Farb PIR-Gehäuse Kamera
Videonorm	PAL
Aufnahmesensor	1/3" Sharp CCD
Aktive Bildelemente	752(H) X 582(V)
Videoausgang	1 Vss / 75 Ohm (BNC)
Auflösung	470 TV Linien
Synchronisation	Intern
Objektiv	Nadelöhr 3,7mm / F3.5
Blickwinkel	69°(H)
Lichtempfindlichkeit	0,5 Lux bei F3.5
Weißabgleich	Automatisch (2500K ~ 9500K)
Elektronische Blende	1/50 ~ 1/110.000 Sek.
Verstärkungsregelung	AGC
Gammakorrektur	0.45
Signal/Rauschabstand	> 48 dB
Audio Ein-/ Ausgänge	2 Vss / 50 Ohm (RCA-Stecker)
Spannungsversorgung	12 VDC
Stromaufnahme	100 mA
zul. Arbeitstemperatur	-10 °C ~ +50 °C
Abmessungen	B: 70 mm x H: 120 mm x T: 48 mm

ITS GmbH | Feldstraße 97d | 33609 Bielefeld
Tel. +49 521 2399940 | FAX: +49 521 2399941 | info@its-sicherheit.de

© ITS GmbH

Mini- und Diskretkamera

- **Farb-Rauchmelder-Kamera**
- **Hochauflösend**
- **mit Audio**

T-621-A-RMK (40.520.86)

Technische Daten	
Videonorm	PAL
Aufnahmesensor	1/3`` Sharp CCD
Aktive Bildelemente	752(H) X 582(V)
Videoausgang	1 Vss an 75 Ohm, BNC-Buchse
Auflösung	470 TV Linien
Synchronisation	Intern
Objektiv	Nadelöhr 3,7 mm / F2.0
Blickwinkel	69° (H)
Lichtempfindlichkeit	0.5 LUX bei F3.5
Weißabgleich	automatisch 2500K - 9500K
Elektronische Blende	automatisch 1/50 - 110 000 sec
Verstärkung	AGC
Gammakorrektur	0.45
Signal/Rauschabstand	> 48 dB
Audio Ein-/ Ausgänge	2 Vss / 50 Ohm, RCA-Stecker
Spannungsversorgung	12 VDC
Stromaufnahme	100 mA
zul. Arbeitstemparatur	-10° C bis + 50° C
Abmessungen	H: 58 mm x D1: 66 mm x D2: 130 mm

ITS GmbH | Feldstraße 97d | 33609 Bielefeld
Tel. +49 521 2399940 | FAX: +49 521 2399941 | info@its-sicherheit.de

© ITS GmbH

Netzwerkkameras (IP)

- **1.3 Megapixel 1/2" CMOS**
- **H.264 (MPEG4 Part 10) Kompression**
- **CS-Objektivanschluss**
- **Power over Ethernet (PoE)**
- **WEB-Server integriert**

AV1305

Der 1/2" CMOS Farbsensor hat eine max. Auflösung von 1.3 Megapixel 1280(H)x1024(V). Die Bilder werden mit dem H.264 (MPEG4 Part 10) Codec komprimiert, welcher die Datenraten um das bis zu 25fache gegenüber dem MJPEG-Standard reduziert. Die Kamera hat eine CS Mount Objektivaufnahme, wodurch verschiedene Objektive verwendet werden können. In der max. Auflösung ist eine Übertragung von 30 Bildern/Sek. möglich. Der Zugriff erfolgt über den integrierten WEB-Server oder über die mitgelieferte 16 Kanal Viewer Sofware. Die Kamera kann wahlweise über 12VDC oder PoE (802.3af) mit Spannung versorgt werden.

Technische Daten	
Aufnahmesensor	1.3 Megapixel 1/2" CMOS Bayer mosaic RGB filter
Aktive Bildelemente	1280(H)x1024(V)
Kompressionsverfahren	H.264 (MPEG4 Part 10) MJPEG in 21 Stufen
Objektivaufnahme	CS Mount
Lichtempfindlichkeit	0,1 Lux bei F1,4
Bildintegration (DSS)	Ja
Gegenlichtkompensation (BLC)	Automatisch
Weissabgleich	auto/manuell (Innen, Aussen, Mix)
Elektronische Blende	1ms..10ms
Bildraten	30B/s bei 1280x1024 1.3MP 30B/s bei 1280x720 HDTV-720p 30B/s bei 1024x768 XGA 30B/s bei 800x600 SVGA 30B/s bei 704x570 PAL
Signal/Rauschabstand	>45dB
Funktionen	Auto Exposure (AE), AGC >120dB, Bild Flip
Bewegungssensor	64 Felder
Netzwerklast	Max. 55 Mbps
Netzwerk	RJ-45, (10 baseT/100 baseT)
Netzwerk-Protokolle	TFTP, HTTP, RTSP
Spannungsversorgung	12VDC / PoE 802.3af

Leistungsaufnahme	4 Watt
zul. Arbeitstemparatur	0 °C bis + 50 °C
max. Luftfeuchtigkeit	90%
Gewicht	243g
Lieferumfang	C Mount Adapter, Software

Zubehör	
H2Z0414FC-MP	Objektiv Megapixeltauglich
CV12P	Steckernetzteil mit Hohlstecker 2,1mm

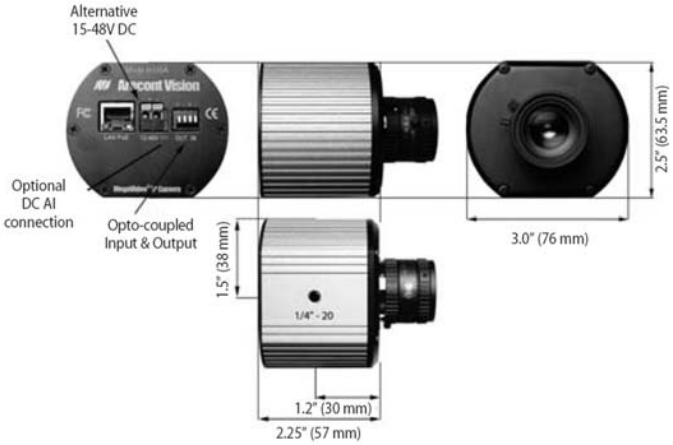

ITS GmbH | Feldstraße 97d | 33609 Bielefeld
Tel. +49 521 2399940 | FAX: +49 521 2399941 | info@its-sicherheit.de

Änderungen und Irrtümer vorbehalten. Abbildungen ähnlich.

Netzwerkkameras (IP)

- **2 Megapixel 1/2" CMOS**
- **H.264 (MPEG4 Part 10) Kompression**
- **CS-Objektivanschluss**
- **Power over Ethernet (PoE)**
- **WEB-Server integriert**

AV2105

Der 1/2" CMOS Farbsensor hat eine max. Auflösung von 2 Megapixel 1600(H)x1200(V). Die Bilder werden mit dem H.264 (MPEG4 Part 10) Codec komprimiert, welcher die Datenraten um das bis zu 25fache gegenüber dem MJPEG-Standard reduziert. Die Kamera hat eine CS Mount Objektivaufnahme, wodurch verschiedene Objektive verwendet werden können. In der max. Auflösung ist eine Übertragung von 24 Bildern/Sek. möglich. Der Zugriff erfolgt über den integrierten WEB-Server oder über die mitgelieferte 16 Kanal Viewer Sofware. Die Kamera kann wahlweise über 12VDC oder PoE (802.3af) mit Spannung versorgt werden.

Technische Daten	
Aufnahmesensor	2 Megapixel 1/2" CMOS Bayer mosaic RGB filter
Aktive Bildelemente	1600(H)x1200(V)
Kompressionsverfahren	H.264 (MPEG4 Part 10) MJPEG in 21 Stufen
Objektivaufnahme	CS Mount
Lichtempfindlichkeit	0,1 Lux bei F1,4
Bildintegration (DSS)	Ja
Gegenlichtkompensation (BLC)	Automatisch
Weissabgleich	auto/manuell (Innen, Aussen, Mix)
Elektronische Blende	1ms..10ms
Bildraten	24B/s bei 1600x1200 30B/s bei 1280x1024 1.3MP 30B/s bei 1280x720 HDTV-720p 30B/s bei 1024x768 XGA 30B/s bei 800x600 SVGA
Signal/Rauschabstand	>45dB
Funktionen	Auto Exposure (AE), AGC >120dB, Bild Flip
Bewegungssensor	64 Felder
Netzwerklast	Max. 55 Mbps
Netzwerk	RJ-45, (10 baseT/100 baseT)
Netzwerk-Protokolle	TFTP, HTTP, RTSP
Spannungsversorgung	12VDC / PoE 802.3af

Leistungsaufnahme	4 Watt
zul. Arbeitstemparatur	0 °C bis + 50 °C
max. Luftfeuchtigkeit	90%
Gewicht	243g
Lieferumfang	C Mount Adapter, Software

Zubehör	
H2Z0414FC-MP	Objektiv Megapixeltauglich
CV12P	Steckernetzteil mit Hohlstecker 2,1mm

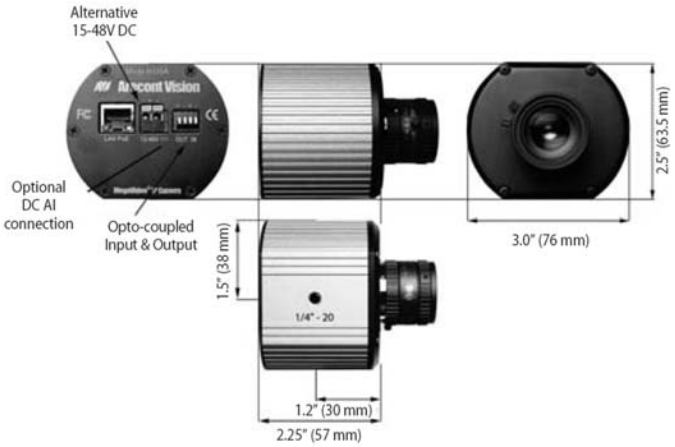

ITS GmbH | Feldstraße 97d | 33609 Bielefeld
Tel. +49 521 2399940 | FAX: +49 521 2399941 | info@its-sicherheit.de

Änderungen und Irrtümer vorbehalten. Abbildungen ähnlich.

Netzwerkkameras (IP)

- **3 Megapixel 1/2" CMOS**
- **H.264 (MPEG4 Part 10) Kompression**
- **CS-Objektivanschluss**
- **Power over Ethernet (PoE)**
- **WEB-Server integriert**

AV3105

Der 1/2" CMOS Farbsensor hat eine max. Auflösung von 3 Megapixel 2038(H)x1546(V). Die Bilder werden mit dem H.264 (MPEG4 Part 10) Codec komprimiert, welcher die Datenraten um das bis zu 25fache gegenüber dem MJPEG-Standard reduziert. Die Kamera hat eine CS Mount Objektivaufnahme, wodurch verschiedene Objektive verwendet werden können. In der max. Auflösung ist eine Übertragung von 15 Bildern/Sek. möglich. Der Zugriff erfolgt über den integrierten WEB-Server oder über die mitgelieferte 16 Kanal Viewer Sofware. Die Kamera kann wahlweise über 12VDC oder PoE (802.3af) mit Spannung versorgt werden.

Technische Daten	
Aufnahmesensor	3 Megapixel 1/2" CMOS Bayer mosaic RGB filter
Aktive Bildelemente	2048(H)x1536(V)
Kompressionsverfahren	H.264 (MPEG4 Part 10) MJPEG in 21 Stufen
Objektivaufnahme	CS Mount
Lichtempfindlichkeit	0,2 Lux bei F1,4
Bildintegration (DSS)	Ja
Gegenlichtkompensation (BLC)	Automatisch
Weissabgleich	auto/manuell (Innen, Aussen, Mix)
Elektronische Blende	1ms..10ms
Bildraten	15B/s bei 2048x1536 20B/s bei 1920x1200 WUXGA 22B/s bei 1920x1080 HDTV-1080p 24B/s bei 1600x1200 2 MP 32B/s bei 1280x1024 1.3MP
Signal/Rauschabstand	>45dB
Funktionen	Auto Exposure (AE), AGC >120dB, Bild Flip
Bewegungssensor	64 Felder
Netzwerklast	Max. 55 Mbps
Netzwerk	RJ-45, (10 baseT/100 baseT)
Netzwerk-Protokolle	TFTP, HTTP, RTSP
Spannungsversorgung	12VDC / PoE 802.3af

Leistungsaufnahme	4 Watt
zul. Arbeitstemparatur	0 °C bis + 50 °C
max. Luftfeuchtigkeit	90%
Gewicht	243g
Lieferumfang	C Mount Adapter, Software

Zubehör	
H2Z0414FC-MP	Objektiv Megapixeltauglich
CV12P	Steckernetzteil mit Hohlstecker 2,1mm

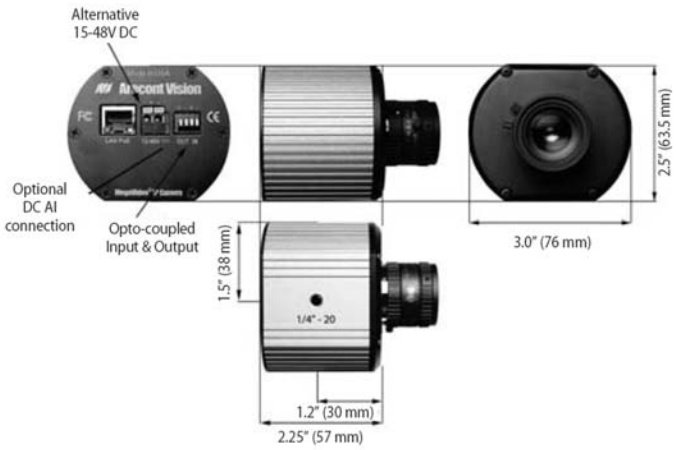

ITS GmbH | Feldstraße 97d | 33609 Bielefeld
Tel. +49 521 2399940 | FAX: +49 521 2399941 | info@its-sicherheit.de

Änderungen und Irrtümer vorbehalten. Abbildungen ähnlich.

Netzwerkkameras (IP)

- **5 Megapixel 1/2" CMOS**
- **H.264 (MPEG4 Part 10) Kompression**
- **CS-Objektivanschluss**
- **Power over Ethernet (PoE)**
- **WEB-Server integriert**

AV5105

Der 1/2" CMOS Farbsensor hat eine max. Auflösung von 5 Megapixel 2592(H)x1944(V). Die Bilder werden mit dem H.264 (MPEG4 Part 10) Codec komprimiert, welcher die Datenraten um das bis zu 25fache gegenüber dem MJPEG-Standard reduziert. Die Kamera hat eine CS Mount Objektivaufnahme, wodurch verschiedene Objektive verwendet werden können. In der max. Auflösung ist eine Übertragung von 9 Bildern/Sek. möglich. Der Zugriff erfolgt über den integrierten WEB-Server oder über die mitgelieferte 16 Kanal Viewer Sofware. Die Kamera kann wahlweise über 12VDC oder PoE (802.3af) mit Spannung versorgt werden.

Technische Daten	
Aufnahmesensor	5 Megapixel 1/2" CMOS Bayer mosaic RGB filter
Aktive Bildelemente	2592(H)x1944(V)
Kompressionsverfahren	H.264 (MPEG4 Part 10) MJPEG in 21 Stufen
Objektivaufnahme	CS Mount
Lichtempfindlichkeit	0,3 Lux bei F1,4
Bildintegration (DSS)	Ja
Gegenlichtkompensation (BLC)	Automatisch
Weissabgleich	auto/manuell (Innen, Aussen, Mix)
Elektronische Blende	1ms..10ms
Bildraten	9B/s bei 2592x1944 12B/s bei 2560x1600 15B/s bei 2048x1536 3 MP 20B/s bei 1920x1200 WUXGA 22B/s bei 1920x1080 HDTV-1080p 24B/s bei 1600x1200 2 MP 32B/s bei 1280x1024 1.3 MP
Signal/Rauschabstand	>45dB
Funktionen	Auto Exposure (AE), AGC >120dB, Bild Flip
Bewegungssensor	64 Felder
Netzwerklast	Max. 55 Mbps
Netzwerk	RJ-45, (10 baseT/100 baseT)
Netzwerk-Protokolle	TFTP, HTTP, RTSP
Spannungsversorgung	12VDC / PoE 802.3af

Leistungsaufnahme	4 Watt
zul. Arbeitstemparatur	0 °C bis + 50 °C
max. Luftfeuchtigkeit	90%
Gewicht	243g
Lieferumfang	C Mount Adapter, Software

Zubehör	
H2Z0414FC-MP	Objektiv Megapixeltauglich
T-NT 1500 (43.100.02)	Steckernetzteil mit Hohlstecker 2,1mm

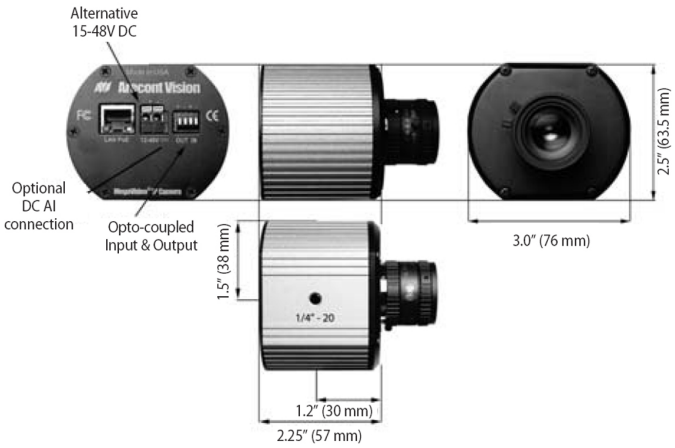

ITS GmbH | Feldstraße 97d | 33609 Bielefeld
Tel. +49 521 2399940 | FAX: +49 521 2399941 | info@its-sicherheit.de

High Speed Dome

- **Kompakte Bauform**
- **Hochauflösend 500TVL (Farbe) / 570TVL (SW)**
- **Wetterfest (IP66)**
- **Tag/Nacht (mech. IR-CUT)**
- **Pelco D/P**
- **Timersteuerung**
- **inkl. Wandarm u. Netzteil**

T-8407 M/10 (40.820.00)

Steuerbare Hochgeschwindigkeitskamera für den Innen- und Außenbereich. Der hochauflösende 1/4" CCD Sensor (500/570TVL) verfügt über einen mech. IR-CUT Filter und ein 10fach (optisch) Autofokus Zoom Objektiv. Im Tag/Nacht-Betrieb liefert die Kamera gute Bilder bis zu einer Beleuchtung von 0,1Lux (50IRE), durch den DSS (Digital Slow Shutter) ist auch ein Einsatz bei noch weniger Beleuchtung möglich. Die umfangreichen Funktionen (128 Preset, 4 Pattern, 4 Scan, 4 Tour, Homefunktion, Timersteuerung) werden über Pelco P/D Protokoll aufgerufen. Bis zu 4 Privatzonen ermöglichen den rechtskonformen Einsatz. Lieferung erfolgt inkl. Wandarm und Netzteil.

Technische Daten	
Videonorm	PAL
Aufnahmesensor	1/4" Interline-Transfer CCD
Abtastung	2:1 Interlace
Aktive Bildelemente	440k (752X582)
Videoausgang	1Vss / 75Ohm
Auflösung	500TVL (Farbe) / 570TVL (SW)
Synchronisation	Intern (V-lock)
Blendensteuerung	auto/manuell
Objektiv	3,8 - 38mm (F1.8-F2.8)
Blickwinkel	Weitwinkel 50° /Tele 5°
Optischer Zoom	10fach
Digitaler Zoom	10fach
Tag/Nacht Umschaltung	auto/manuell (mech. IR CUT)
Lichtempfindlichkeit	0,7 Lux (Farbe) 0,1 Lux (SW/50IRE)
Sense-up (Bildintegration)	max. 128fach, einstellbar
Weißabgleich	ATW/AWC/manuell (1800°K-10500°K)
Elektronische Blende	1/50 bis 1/120.000 s
Focus	auto/manuell/push
Verstärkungsregelung	Ja, einstellbar
Anzeige	OSD (Menü, Kameraname, Temparatur, Richtung)
Signal/Rauschabstand	>50dB

Funktionen	128x Presets / 4xTour / 4xPattern / 4xScan / Homefuktion/ Timer/ Autoflip
Privatzonenmaskierung	4 Zonen
Schwenk-/Neigegeschwindigkeit	0,4 ~ 160°/s / 0,4 ~ 90°/s
Schwenkbereich	360° durchgehend
Übertragungsrate	2400/4800/9600/19200bps
Spannungsversorgung	12VDC / 1500mA
Schutzart	IP66
zul. Arbeitstemperatur	-10°C bis +50°C

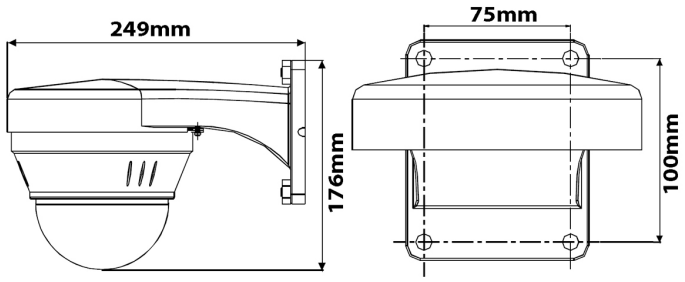

Zubehör	
T-72-03 (40.821.41)	PTZ Bedienteil mit 3D Joystick

ITS GmbH | Feldstraße 97d | 33609 Bielefeld
Tel. +49 521 2399940 | FAX: +49 521 2399941 | info@its-sicherheit.de

- **Montagebox für Minidome T-8407**
- **seitliche und rückseitige Kabelzuführung**

T-AB 8400 (40.821.50)

Die Deckenmontagehalterung für die High Speed Mini Dome T-8407 ermöglicht eine Aufputzmontage der Kamera. Die Anschlußverkabelung der Kamera wird im entstehenden Hohlraum untergebracht, die Zuführung erfolgt entweder durch einen Zugang im Boden oder an der Seite.

Technische Daten	
Gehäuse/Material	Aluminiumguss
Abmessungen	Ø155 x 47 mm
Gewicht	850 g

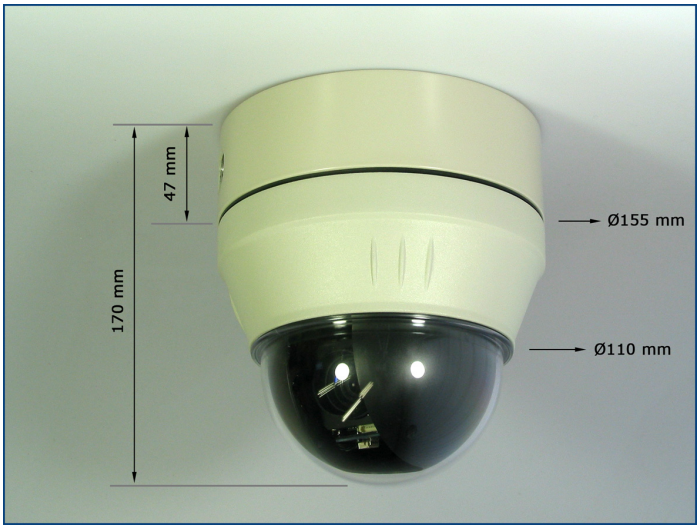

ITS GmbH | Feldstraße 97d | 33609 Bielefeld
Tel. +49 521 2399940 | FAX: +49 521 2399941 | info@its-sicherheit.de

© ITS GmbH

High Speed Dome

- **Hochauflösend**
- **Snap-In Montage**
- **18-fach Zoom Objektiv und 12-fach Digitalzoom**
- **Multiprotokoll**
- **Privatzonenmaskierung**
- **Timersteuerung**

T-8504 IS18 (40.821.15)

Steuerbare Hochgeschwindigkeitskamera für den Innenbereich. Der hochauflösende 1/4" Sony CCD Sensor (480TVL) verfügt über ein 18fach (optisch) Autofokus Zoom Objektiv. Die einfache Deckenmontage (SnapIn) sorgt für schnelle Einsatzbereitschaft. Die umfangreichen Funktionen (128 Preset, 4 Pattern, 4 Scan, 4 Tour, Homefunktion, Timersteuerung) können über diverse Protokolle (Multiprotokoll) aufgerufen werden. Bis zu 8 Privatzonen ermöglichen den rechtskonformen Einsatz. Lieferung erfolgt inkl. 24VAC Netzteil.

Technische Daten	
Videonorm	PAL
Aufnahmesensor	1/4 " Sony CCD
Abtastung	2:1 interlacing
Videoausgang	1 Vss / BNC
Auflösung	470 TV Linien
Synchronisation	Intern
Blickwinkel	Weitwinkel 48° / Tele 2.7°
Optischer Zoom	18 fach
Digitaler Zoom	12 fach
Brennweite	4,1 - 73,8 mm
Lichtempfindlichkeit	0,9 Lux
Gegenlichtkompensation (BLC)	Ein / Aus
Weißabgleich	ATW / OPW / Indoor / Outdoor / Manuell
Elektronische Blende	1/50 bis 1/10.000 s (einstellbar)
Mechanische Blende	Automatisch / manuell
Focus	Automatisch / manuell
Verstärkung	Automatisch / manuell
Signal/Rauschabstand	> 50dB
Funktionen	Preset (128) / Tour (4) / Scan (4)/ Pattern (4) / Home
Privatzonenmaskierung	8 Zonen
Schnittstellen	RS-485/RS-422
Steuerprotokoll	u.a. Pelco, Panasonic, Samsung, Kalatel, Philips...
Übertragungsgeschwindigkeit	2400/4800/9600/19200 bps

Schwenk-/Neigegeschwindigkeit	0.4°-320°/s - 0.4°-120°/s
Schwenkbereich	360°
Neigebereich	90° mit Autoflip
Presetgeschwindigkeit	< 1s
Alarm Ein-/ Ausgänge	7 / 2 (Optional)
Zugriffsschutz	Passwortschutz möglich
Spannungsversorgung	24 VAC (Netzteil im Lieferumfang)
Leistungsaufnahme	10 W
Schutzart	IP 40
zul. Arbeitstemparatur	0°C - +50°C
max. Luftfeuchtigkeit	max. 95% (nicht kondensierend)
Gewicht	1,7 kg

Zubehör	
T-72-03 (40.821.41)	PTZ Bedienteil mit 3D Joystick
T-A (40.821.39)	Alarmbox für High-Speed-Dome (T-86XX)

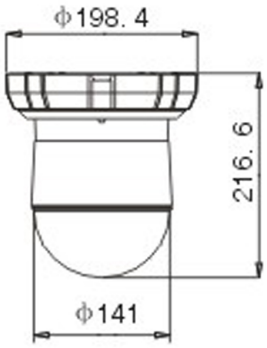

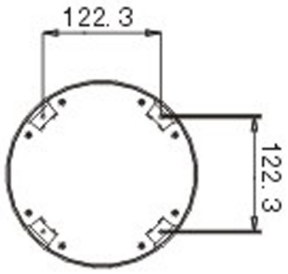

ITS GmbH | Feldstraße 97d | 33609 Bielefeld
Tel. +49 521 2399940 | FAX: +49 521 2399941 | info@its-sicherheit.de

© ITS GmbH

High Speed Dome

- **Ultrahochauflösend**
- **Snap-In Montage**
- **36-fach Zoom Objektiv und 12-fach Digitalzoom**
- **Multiprotokoll**
- **Privatzonenmaskierung**
- **Timersteuerung**
- **Tag / Nacht Funktion**
- **WDR - Funktion**

T-8504 IS36 (40.821.19)

Steuerbare Hochgeschwindigkeitskamera für den Innenbereich. Der hochauflösende 1/4" CCD Sensor (530/570TVL) verfügt über einen mech. IR-CUT Filter und ein 36fach (optisch) Autofokus Zoom Objektiv (3,4~122,4 mm). Die einfache Deckenmontage (SnapIn) sorgt für schnelle Einsatzbereitschaft. Im Tag/Nacht-Betrieb liefert die Kamera gute Bilder bis zu einer Beleuchtung von 0,01Lux, durch den DSS (Digital Slow Shutter) ist auch ein Einsatz bei noch weniger Beleuchtung möglich. Durch die integrierte WDR-Funktion werden auch schwierige Lichtverhältnisse gemeistert. Die umfangreichen Funktionen (128 Preset, 4 Pattern, 4 Scan, 4 Tour, Homefunktion, Timersteuerung) können über diverse Protokolle (Multiprotokoll) aufgerufen werden. Bis zu 8 Privatzonen ermöglichen den rechtskonformen Einsatz. Lieferung erfolgt inkl. 24VAC Netzteil.

Technische Daten	
Typ	Tag/Nacht High Speed Dome
Videonorm	PAL
Aufnahmesensor	1/4“ Sony Exview HAD
Abtastung	2:1 Interlace
Videoausgang	1 Vss / 75 Ohm (BNC)
Auflösung	530 TVL (Farbe) / 570 TVL (S/W)
Synchronisation	Intern
Blendensteuerung	Automatisch / manuell
Fokussteuerung	Automatisch/Manuell
Objektiv	3,4 ~ 122,4 mm / F1.6(W) ~ F4.5(T)
Blickwinkel	57,8° ~ 1,7°(H)
Optischer Zoom	36-fach
Digitaler Zoom	12-fach
IR Sperrfilter	schwenkbar
Tag/Nacht Umschaltung	Automatisch, einstellbar
Lichtempfindlichkeit	0,7 Lux (Farbe) / 0,01 Lux (S/W)
Wide Dynamic Range (WDR)	Ein / Aus
Gegenlichtkompensation (BLC)	Ein / Aus
Weißabgleich	ATW/OPW/Auße/Innen/Manuell
Elektronische Blende	1/50 ~ 1/10.000 Sek. (einstellbar)
Verstärkungsregelung	Automatisch/Manuell
Signal/Rauschabstand	> 50 dB
Funktionen	Preset (128)/Tour (27)/Scan/Pattern (4)/Home

Privatzonenmaskierung	8 Zonen
Schnittstellen	RS-485/RS-422
Steuerprotokoll	u.a. Pelco, Panasonic, Samsung, Kalatel, Philips...
Übertragungsgeschwindigkeit	2400/4800/9600/19200 bps
Schwenk-/Neigegeschwindigkeit	0.4° ~ 320°/Sek. / 0.4° ~ 120°/Sek
Schwenkbereich	360°
Neigebereich	90° mit Autoflip
Presetgeschwindigkeit	< 1s
Alarm Ein-/ Ausgänge	7/2 (Optional)
Zugriffsschutz	Passwortschutz möglich
Spannungsversorgung	24 VAC (Netzteil im Lieferumfang)
Leistungsaufnahme	10 W
zul. Arbeitstemperatur	0 °C bis +50 °C
max. Luftfeuchtigkeit	95 %, nicht kondensierend
Gewicht	1,7 kg
Lieferumfang	Netzteil, Montagezubehör, BDA

ITS GmbH | Feldstraße 97d | 33609 Bielefeld
Tel. +49 521 2399940 | FAX: +49 521 2399941 | info@its-sicherheit.de

T-8504 IS36 (40.821.19)

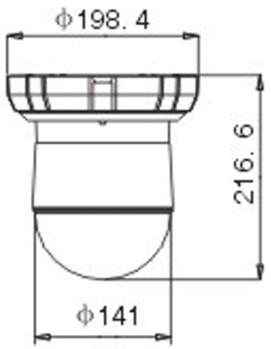

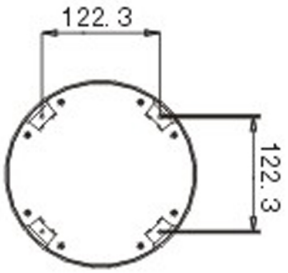

Zubehör	
T-72-03 (40.821.41)	PTZ Bedienteil mit 3D Joystick
T-A (40.821.39)	Alarmbox für High-Speed-Dome (T-86XX)

ITS GmbH | Feldstraße 97d | 33609 Bielefeld
Tel. +49 521 2399940 | FAX: +49 521 2399941 | info@its-sicherheit.de

© ITS GmbH

High Speed Dome

- **Hochauflösend**
- **Progressive Scan**
- **Außenanwendung (Heizung integriert)**
- **23-fach Zoom Objektiv und 12-fach Digitalzoom**
- **Privatzonenmaskierung**
- **Timersteuerung**
- **Alarmkontakte**
- **Tag & Nacht**
- **Wide Dynamik Range**

T-8601 AH23 (40.821.21)

Steuerbare Hochgeschwindigkeitskamera für den Außenbereich. Der hochauflösende 1/4" CCD Sensor (540/600TVL) verfügt über einen mech. IR-CUT Filter und ein 23fach (optisch) Autofokus Zoom Objektiv. Im Tag/Nacht- Betrieb liefert die Kamera gute Bilder bis zu einer Beleuchtung von 0,01Lux, durch den DSS (Digital Slow Shutter) ist auch ein Einsatz bei noch weniger Beleuchtung möglich. Durch die integrierte WDR-Funktion werden auch schwierige Lichtverhältnisse gemeistert. Die umfangreichen Funktionen (128 Preset, 4 Pattern, 4 Scan, 4 Tour, Homefunktion, Timersteuerung) können über diverse Protokolle (Multiprotokoll) aufgerufen werden. Bis zu 8 Privatzonen ermöglichen den rechtskonformen Einsatz. Lieferung erfolgt inkl. 24VAC Netzteil.

Technische Daten	
Typ	Tag/Nacht High Speed Dome
Videonorm	PAL
Aufnahmesensor	1/4" Hitachi
Abtastung	Progressive Scan
Videoausgang	1 Vss / 75 Ohm (BNC)
Auflösung	540 TVL (Farbe) / 600 TVL (S/W)
Synchronisation	Intern
Blendensteuerung	Automatisch / manuell
Objektiv	3,6 ~ 82,2 mm / F1.6(W) ~ F3.7(T)
Blickwinkel	54° ~ 2,4°(H)
Optischer Zoom	23-fach
Digitaler Zoom	12-fach
IR Sperrfilter	schwenkbar
Tag/Nacht Umschaltung	Automatisch, einstellbar
Lichtempfindlichkeit	0,8 Lux (Farbe) / 0,01 Lux (S/W)
Wide Dynamic Range (WDR)	An/Aus/Manuell
Weißabgleich	ATW/OPW/Auße/Innen/Manuell
Elektronische Blende	1/50 ~ 1/10.000 Sek. (einstellbar)
Focus	Automatisch/Manuell
Verstärkungsregelung	Automatisch/Manuell
Signal/Rauschabstand	> 50 dB
Funktionen	Preset (128)/Tour (27)/Scan/Pattern (4)/Home
Privatzonenmaskierung	8 Zonen

Schnittstellen	RS-485/RS-422
Steuerprotokoll	u.a. Pelco, Panasonic, Samsung, Kalatel, Philips...
Übertragungsgeschwindigkeit	2400/4800/9600/19200 bps
Schutzart	IP 66
Schwenk-/Neigegeschwindigkeit	0.4° ~ 320°/Sek. / 0.4° ~ 120°/Sek
Schwenkbereich	360°
Neigebereich	90° mit Autoflip
Presetgeschwindigkeit	< 1s
Alarm Ein-/ Ausgänge	7/2
Zugriffsschutz	Passwortschutz möglich
Spannungsversorgung	24 VAC (Netzteil im Lieferumfang)
Leistungsaufnahme	50 W
zul. Arbeitstemperatur	-40 °C ~ +60 °C
max. Luftfeuchtigkeit	95 %, nicht kondensierend
Gewicht	4,2 kg
Lieferumfang	Netzteil, Montagezubehör, BDA
Lieferumfang	Netzteil, Montagezubehör, BDA

ITS GmbH | Feldstraße 97d | 33609 Bielefeld
Tel. +49 521 2399940 | FAX: +49 521 2399941 | info@its-sicherheit.de

© ITS GmbH

T-8601 AH23 (40.821.21)

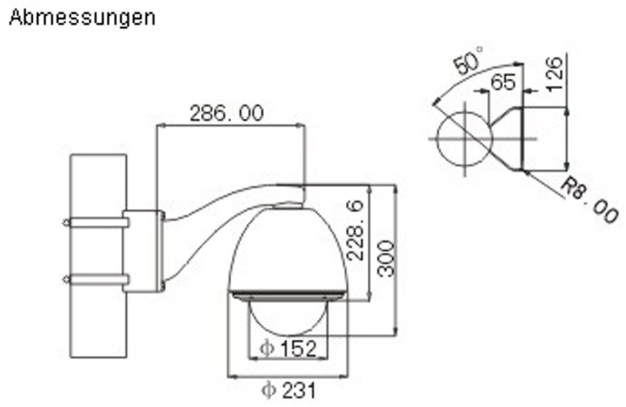

Zubehör	
T-DH (40.821.33)	Deckenhalter für High Speed Dome T-8601
T-EH (40.821.32)	Eckhalter für High Speed Dome T-8601
T-WH (40.821.30)	Wandhalter für High Speed Dome T-8601
T-AVK (40.821.54)	Antivandalismuskuppel für T-86XX
T-A (40.821.39)	Alarmbox für High-Speed-Dome (T-86XX)
T-72-03 (40.821.41)	PTZ Bedienteil mit 3D Joystick

ITS GmbH | Feldstraße 97d | 33609 Bielefeld
Tel. +49 521 2399940 | FAX: +49 521 2399941 | info@its-sicherheit.de

© ITS GmbH

High Speed Dome

- **1/4" Sony EXview HAD CCD**
- **Tag/Nacht mit mech. IR Cut**
- **36fach opt. Zoom (3,4 - 122,4 mm)**
- **Multiprotokoll**
- **Privatzonenmaskierung**
- **Alarmkontakte**
- **Wide Dynamic Range (WDR)**

T-8601 AS36 (40.821.22)

Steuerbare Hochgeschwindigkeitskamera für den Außenbereich. Das Kameramodul verfügt über einen 1/4" Sony EXview HAD CCD (530/570TVL) mit mech. IR-CUT Filter und ein 36fach (optisch) Autofokus Zoom Objektiv. Im Tag/Nacht- Betrieb liefert die Kamera gute Bilder bis zu einer Beleuchtung von 0,01Lux, durch den DSS (Digital Slow Shutter) ist auch ein Einsatz bei noch weniger Beleuchtung möglich. Durch die integrierte WDR-Funktion werden auch schwierige Lichtverhältnisse gemeistert. Die umfangreichen Funktionen (128 Preset, 4 Pattern, 4 Scan, 4 Tour, Homefunktion, Timersteuerung) können über diverse Protokolle (Multiprotokoll) aufgerufen werden. Bis zu 8 Privatzonen ermöglichen den rechtskonformen Einsatz. Lieferung erfolgt inkl. 24VAC Netzteil.

Technische Daten	
Typ	Tag/Nacht High Speed Dome
Videonorm	PAL
Aufnahmesensor	1/4" Sony EXview HAD CCD
Abtastung	2:1 Interlace
Videoausgang	1 Vss / 75 Ohm (BNC)
Auflösung	530 TVL (Farbe) / 570 TVL (S/W)
Synchronisation	Intern
Blendensteuerung	Automatisch / manuell
Fokussteuerung	Automatisch/Manuell
Objektiv	3,4 ~ 122,4 mm / F1.6(W) ~ F4.5(T)
Blickwinkel	57,8° ~ 1,7°(H)
Optischer Zoom	36-fach
Digitaler Zoom	12-fach
IR Sperrfilter	schwenkbar
Tag/Nacht Umschaltung	Automatisch, einstellbar
Lichtempfindlichkeit	0,7 Lux (Farbe) / 0,01 Lux (S/W)
Wide Dynamic Range (WDR)	Ein / Aus
Gegenlichtkompensation (BLC)	Ein / Aus
Weißabgleich	ATW/OPW/Auße/Innen/Manuell
Elektronische Blende	1/50 ~ 1/10.000 Sek. (einstellbar)
Verstärkungsregelung	Automatisch/Manuell
Signal/Rauschabstand	> 50 dB
Funktionen	Preset (128)/Tour (27)/Scan/Pattern (4)/Home

Privatzonenmaskierung	8 Zonen
Schnittstellen	RS-485/RS-422
Steuerprotokoll	u.a. Pelco, Panasonic, Samsung, Kalatel, Philips...
Übertragungsgeschwindigkeit	2400/4800/9600/19200 bps
Schwenk-/Neigegeschwindigkeit	0.4° ~ 320°/Sek. / 0.4° ~ 120°/Sek
Schwenkbereich	360°
Neigebereich	90° mit Autoflip
Presetgeschwindigkeit	< 1s
Alarm Ein-/ Ausgänge	7/2
Zugriffsschutz	Passwortschutz möglich
Spannungsversorgung	24 VAC (Netzteil im Lieferumfang)
Leistungsaufnahme	50 W
zul. Arbeitstemperatur	-40 °C ~ +60 °C
max. Luftfeuchtigkeit	95 %, nicht kondensierend
Gewicht	4,2 kg
Lieferumfang	Netzteil, Montagezubehör, BDA

ITS GmbH | Feldstraße 97d | 33609 Bielefeld
Tel. +49 521 2399940 | FAX: +49 521 2399941 | info@its-sicherheit.de

High Speed Dome

- **Hochauflösend**
- **Progressive Scan**
- **Deckeneinbau**
- **23-fach Zoom Objektiv und 12-fach Digitalzoom**
- **Multiprotokoll**
- **Privatzonenmaskierung**
- **Timersteuerung**
- **Alarmkontakte**
- **Tag & Nacht Funktion**
- **Wide Dynamik Range**

T-8603 DH23 (40.821.01)

Steuerbare Hochgeschwindigkeitskamera für den Deckeneinbau. Der hochauflösende 1/4" CCD Sensor (540/600TVL) verfügt über einen mech. IR-CUT Filter und ein 23fach (optisch) Autofokus Zoom Objektiv. Im Tag/Nacht- Betrieb liefert die Kamera gute Bilder bis zu einer Beleuchtung von 0,01Lux, durch den DSS (Digital Slow Shutter) und die integrierte WDR-Funktion ist auch ein Einsatz bei noch weniger Beleuchtung möglich. Somit werden auch schwierige Lichtverhältnisse gemeistert. Durch den versenkten Einbau in der Decke ist nur die Kuppel des Gehäuses zu sehen. Die umfangreichen Funktionen (128 Preset, 4 Pattern, 4 Scan, 4 Tour, Homefunktion, Timersteuerung) könne über diverse Protokolle aufgerufen werden. Bis zu 8 Privatzonen ermöglichen den rechtskonformen Einsatz. Lieferung erfolgt inkl. 24VAC Netzteil.

Technische Daten	
Typ	Tag/Nacht High Speed Dome
Videonorm	PAL
Aufnahmesensor	1/4" Hitachi
Abtastung	Progressive Scan
Videoausgang	1 Vss / 75 Ohm (BNC)
Auflösung	540TVL (Farbe) / 600 TVL (S/W)
Synchronisation	Intern
Blendensteuerung	Automatisch / manuell
Objektiv	3,6 ~ 82,2 mm / F1.6(W) ~ F3.7(T)
Blickwinkel	54° ~ 2,4°(H)
Optischer Zoom	23-fach
Digitaler Zoom	12-fach
IR Sperrfilter	schwenkbar
Tag/Nacht Umschaltung	Automatisch, einstellbar
Lichtempfindlichkeit	0,8 Lux (Farbe) / 0,01 Lux (S/W)
Wide Dynamic Range (WDR)	An/Aus/Manuell
Weißabgleich	ATW/OPW/Auße/Innen/Manuell
Elektronische Blende	1/50 ~ 1/10.000 Sek. (einstellbar)
Focus	Automatisch/Manuell
Verstärkungsregelung	Automatisch/Manuell
Signal/Rauschabstand	> 50 dB
Funktionen	Preset (128)/Tour (27)/Scan/Pattern (4)/Home
Privatzonenmaskierung	8 Zonen

Schnittstellen	Rs-485/RS-422
Steuerprotokoll	u.a. Pelco, Panasonic, Samsung, Kalatel, Philips...
Übertragungsgeschwindigkeit	2400/4800/9600/19200 bps
Schwenk-/Neigegeschwindigkeit	0.4° ~ 320°/Sek. / 0.4° ~ 120°/Sek
Schwenkbereich	360°
Neigebereich	90° mit Autoflip
Presetgeschwindigkeit	< 1s
Alarm Ein-/ Ausgänge	7/2
Zugriffsschutz	Passwortschutz möglich
Spannungsversorgung	24 VAC (Netzteil im Lieferumfang)
Leistungsaufnahme	10 W
zul. Arbeitstemperatur	0 °C bis +50 °C
max. Luftfeuchtigkeit	95 %, nicht kondensierend
Gewicht	2,4 kg
Lieferumfang	Netzteil, Montagezubehör, BDA

ITS GmbH | Feldstraße 97d | 33609 Bielefeld
Tel. +49 521 2399940 | FAX: +49 521 2399941 | info@its-sicherheit.de

© ITS GmbH

T-8603 DH23 (40.821.01)

Abmessungen

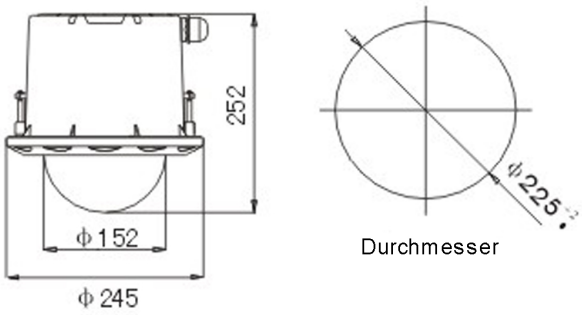

Zubehör	
T-72-03 (40.821.41)	PTZ Bedienteil mit 3D Joystick
T-A (40.821.39)	Alarmbox für High-Speed-Dome (T-86XX)
T-AVK (40.821.54)	Antivandalismuskuppel für T-86XX

ITS GmbH | Feldstraße 97d | 33609 Bielefeld
Tel. +49 521 2399940 | FAX: +49 521 2399941 | info@its-sicherheit.de

© ITS GmbH

High Speed Dome

- **Ultrahochauflösend**
- **Deckemeinbau**
- **36-fach Zoom Objektiv und 12-fach Digitalzoom**
- **Multiprotokoll**
- **Privatzonenmaskierung**
- **Timersteuerung**
- **Alarmkontakte**
- **Tag & Nacht Funktion**
- **Wide Dynamik Range**

T-8603 DS36 (40.821.02)

Steuerbare Hochgeschwindigkeitskamera für den Deckeneinbau. Der hochauflösende 1/4" CCD Sensor (530/570TVL) verfügt über einen mech. IR-CUT Filter und ein 36fach (optisch) Autofokus Zoom Objektiv. Im Tag/Nacht Betrieb liefert die Kamera gute Bilder bis zu einer Beleuchtung von 0,01Lux, durch den DSS (Digital Slow Shutter) ist auch ein Einsatz bei noch weniger Beleuchtung möglich. Durch die integrierte WDR-Funtion werden auch schwierige Lichtverhältnisse gemeistert. Durch den versenkten Einbau in der Decke ist nur die Kuppel des Gehäuses zu sehen. Die umfangreichen Funktionen (128 Preset, 4 Pattern, 4 Scan, 4 Tour, Homefunktion, Timersteuerung) können über diverse Protokolle (Multiprotokoll) aufgerufen werden. Bis zu 8 Privatzonen ermöglichen den rechtskonformen Einsatz. Lieferung erfolgt inkl. 24VAC Netzteil.

Technische Daten	
Videonorm	PAL
Aufnahmesensor	1/4" Sony Exview HAD
Abtastung	2:1 interlacing
Videoausgang	1 Vss / BNC
Auflösung	Farbe: 530 TVL, S/W: 570TVL
Synchronisation	Intern
Blickwinkel	Weitwinkel 57,8° / Tele 1.7°
Optischer Zoom	36 fach
Digitaler Zoom	10 fach
Tag/Nacht Umschaltung	motorischer IR-Cut
Brennweite	3,4 - 122,4 mm
Lichtempfindlichkeit	Farbe:0,7 Lux, S/W: 0,01 Lux
Wide Dynamic Range (WDR)	Ein / Aus
Gegenlichtkompensation (BLC)	Ein / Aus
Weißabgleich	ATW / OPW / Indoor / Outdoor / Manuell
Elektronische Blende	1/50 bis 1/10.000 s einstellbar
Mechanische Blende	Automatisch / manuell
Focus	Automatisch / manuell
Verstärkung	Automatisch / manuell
Signal/Rauschabstand	> 50 dB
Funktionen	Preset (128) / Tour (27) / Scan / Pattern (4) / Home
Privatzonenmaskierung	8 Zonen
Schnittstellen	RS-485/RS-422

Steuerprotokoll	u.a. Pelco, Panasonic, Samsung, Kalatel, Philips...
Übertragungsgeschwindigkeit	2400/4800/9600/19200 bps
Schwenk-/Neigegeschwindigkeit	0.4°-320°/s - 0.4°-120°/s
Schwenkbereich	360°
Neigebereich	90° mit Autoflip
Presetgeschwindigkeit	< 1s
Alarm Ein-/ Ausgänge	7 / 2
Zugriffsschutz	Passwortschutz möglich
Spannungsversorgung	24 VAC (Netzteil im Lieferumfang)
Leistungsaufnahme	10 W
zul. Arbeitstemparatur	0°C - +50°C
max. Luftfeuchtigkeit	max. 95% (nicht kondensierend)
Gewicht	2,4 kg

Zubehör	
T-72-03 (40.821.41)	PTZ Bedienteil mit 3D Joystick
T-A (40.821.39)	Alarmbox für High-Speed-Dome (T-86XX)
T-AVK (40.821.54)	Antivandalismuskuppel für T-86XX

Abmessungen

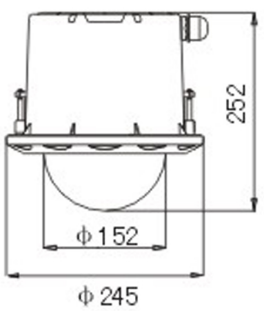

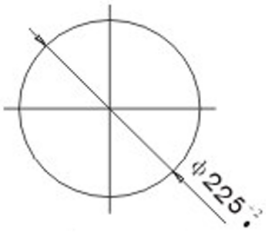

Durchmesser

ITS GmbH | Feldstraße 97d | 33609 Bielefeld
Tel. +49 521 2399940 | FAX: +49 521 2399941 | info@its-sicherheit.de

© ITS GmbH

High Speed Dome

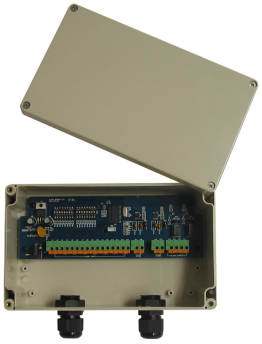

- **IP 66**
- **Spannungsversorgung 9-12V (AC/DC)**
- **verschiedene Baudraten einstellbar**

T-A (40.821.39)

Die Hauptfunktion der Alarmbox ist die Alarmverlinkung. Die Alarmbox kann verschiedene Preset Positionen aufrufen, entsprechend den verschiedenen Alarmeingängen. Verbunden mit einem Highspeed Dome kann die Box verschiedene Orte anfahren lassen, entsprechend den ankommenden Alarmsignalen und so die dynamische Spot-Überwachung realisieren. Die Funktion der Alarmkoppelung ermöglicht dem System schnell die Videoinformationen des entsprechenden Alarmspots zu bekommen. Liegt ein Alarm Eingangssignal an, kann die Box zwei Alarmausgangskontakte (No/Nc) schalten.
Die Spannungsversorgung erfolgt mit 9-12 VDC.

Technische Daten	
Funktionen	Scharf/Unscharf, Alarmspotspeicher, Alarmlöschung oder Intervall
Schnittstellen	RS 485
Übertragungsgeschwindigkeit	2400bps, 4800bps, 9600bps einstellbar
max. Kabellänge	1200 m
Alarm Ein-/ Ausgänge	8 (NO / NC) / 2 (0,4 A 125VAC / 2A, 30VDC)
Fernkonfiguration	per RS 485
Spannungsversorgung	9-12 V /AC/DC)
Leistungsaufnahme	1 W
Schutzart	IP 66
zul. Arbeitstemparatur	0°C ~ 50°C
Abmessungen	B: 200 mm x T: 120 mm x H: 76 mm
Gewicht	ca. 1 kg

ITS GmbH | Feldstraße 97d | 33609 Bielefeld
Tel. +49 521 2399940 | FAX: +49 521 2399941 | info@its-sicherheit.de

© ITS GmbH

PTZ-System

- **1/4" Sony EXview HAD CCD**
- **Tag/Nacht mit mech. IR Cut Filter**
- **Wide Dynamic Range**
- **36fach optischer Zoom**
- **Multiprotokoll**
- **Infrarotstrahler**
- **Scheibenwischer**

T-8811 (40.821.25)

High Speed PTZ-System mit 36fach Zoomkamera, Infrarotstrahler und Scheibenwischer. Die hochauflösende Tag/Nacht Kamera ist mit einem 1/4" Sony EXview CCD Sensor ausgestattet. Funktionen wie Bildintegration (DSS), Gegenlichtregelung, elektronische Blende, Weißabgleich oder WDR (Wide Dynamic Range) dienen zur Bildverbesserung und können automatisch oder manuell betrieben werden. Ein leistungsstarker Infrarotstrahler liefert auch bei völliger Dunkelheit gute Ergebnisse bis zu einer Entfernung von 60m. Die umfangreichen Steuermöglichkeiten wie Preset, Tour, Scan oder Pattern lassen sich auch über integrierten Alarmkontakt aufrufen. Ein gesetzeskonformer Einsatz ist durch bis zu 24 Privatzonen allerorts möglich.

Technische Daten	
Videonorm	PAL
Aufnahmesensor	1/4" Sony EXview HAD CCD
Abtastung	Progressive Scan
Aktive Bildelemente	440k (752X582)
Auflösung	530 TVL
Synchronisation	Intern / Extern (V-lock)
Blickwinkel	57,8° bis 1,7°
Optischer Zoom	36fach
Digitaler Zoom	12fach
Tag/Nacht Umschaltung	auto/manuell (mech. IR CUT)
Wellenlänge	880nm
IR-Reichweite	max. 60m
Brennweite	3,4 - 122,4 mm
Lichtstärke	F1.6-F4.5
Lichtempfindlichkeit	1,4 Lux
Sens-up (Bildintegration)	Ja
Weißabgleich	auto/manuell (ATW, Innen, Außen, push)
Elektronische Blende	1/1 bis 1/10,000 s (in 22 Stufen einsstellbar)
Focus	auto/manuell/push
Verstärkungsregelung	auto/manuel (-3 bis 28dB, 2dB Stufen)
Videopegel	1,0 Vss
Signal/Rauschabstand	>50dB
Funktionen	128x Presets / 4xTour / 4xPattern / 4xScan / Homefuktion/ Timer/ Autoflip

Privatzonenmaskierung	24 Zonen
Schnittstellen	RS485
Steuerprotokoll	u.a. Pelco, Kalatel, Phlips, Panasonic...
Schutzklasse	IP 66
Schwenk-/Neigegeschwindigkeit	0,4 ~ 80°/s / 0,4 ~ 60°/s
Schwenkbereich	360° durchgehend
Neigebereich	+90° bis -90° (180°)
Alarm Ein-/ Ausgänge	7/2
Spannungsversorgung	24VAC (Netzteil im Lieferumfang)
Leistungsaufnahme	55 Watt
zul. Arbeitstemperatur	-40 bis +60°C
Gewicht	5,6kg

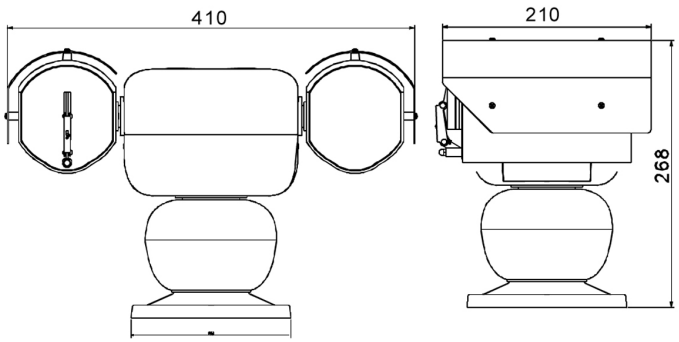

ITS GmbH | Feldstraße 97d | 33609 Bielefeld
Tel. +49 521 2399940 | FAX: +49 521 2399941 | info@its-sicherheit.de

• **Wandhalter für PTZ System T-8811**

T-WH PTZ (40.821.29)

Der Wandhalter T-WH PTZ ist aus stabilem Aluminiumguss und ermöglicht die Wandmontage des PTZ Systems T-8811.

Technische Daten	
Gehäuse/Material	Aluminium Spritzguss
Farbe	hellgrau

ITS GmbH | Feldstraße 97d | 33609 Bielefeld
Tel. +49 521 2399940 | FAX: +49 521 2399941 | info@its-sicherheit.de

© ITS GmbH

Bedienteil

- **3D Joystick**
- **LCD Display**
- **Kompakte Bauform**
- **Pelco D/P**

T-72-03 (40.821.41)

Kompaktes Bedienteil zur Steuerung von PTZ-Systemen und Kreuzschienen (Pelko). Durch den 3D Joystick lassen sich die Funktionen Schwenken, Neigen und Zoom intuitiv bedienen, weitere Funktionen werden über einen Tastenblock aufgerufen. Das Bedienteil verfügt über ein Multiprotokoll welches unter anderem auch Pelko D/P Geräte über die Schnittstellen RS485/RS422 steuert sowie auch Pelco Kreuzschienen via RJ45. Alle Einstellungen werden über ein hintergrungbeleuchtetes LCD Display durchgeführt. Die Spannungsversorgung erfolgt über ein im Lieferumfang enthaltenes Netzteil.

Technische Daten	
Anzeige	LCD, beleuchtet
Schnittstellen	RS485 / RS 422 / RJ45
Steuerprotokoll	Pelco D/P
max. Kabellänge	1200m
Übertragungsrate	2400/4800/9600/19200bps
Spannungsversorgung	9~12 V AC/DC (Netzteil im Lieferumfang)
zul. Arbeitstemparatur	0~50C°
Gewicht	0,8kg

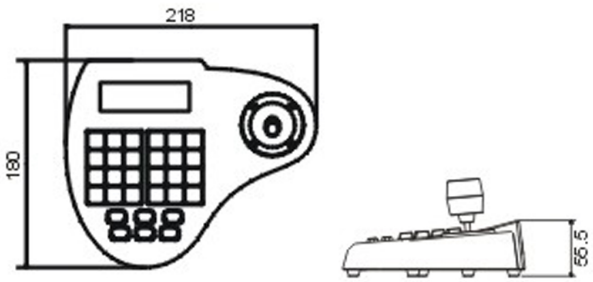

ITS GmbH | Feldstraße 97d | 33609 Bielefeld
Tel. +49 521 2399940 | FAX: +49 521 2399941 | info@its-sicherheit.de

Bedienteil

- **für PTZ und Digitalrekorder**
- **3-Achsen Joystick**
- **beleuchtetes LCD Display**
- **Pelco D/P**
- **USB-Maus Funktion**

T-1200A (40.821.45)

Bedienteil mit 3-Achsen-Joystick zur Steuerung von PTZ-Systemen (Multiprotokoll Pelco D/P) und Rekordern der KE-Serie über die RS485/RS422-Schnittstelle. Durch den 3D Joystick lassen sich die Funktionen Schwenken, Neigen und Zoom intuitiv bedienen, weitere Funktionen werden über einen Ziffernblock und Funktionstasten aufgerufen. Alle Einstellungen werden über ein hintergrundbeleuchtetes 2-zeiliges LCD Display durchgeführt. Die Spannungsversorgung erfolgt wahlweise über ein im Lieferumfang enthaltenes Netzteil oder mittels einer 9V-Blockbatterie.

Technische Daten	
Anzeige	LCD, beleuchtet, 2 x 16 Zeichen
Funktionen	Steuerung von PTZ-Systemen und Digitalrekordern
Schnittstellen	3 x RS-485/RS-422, 1 x USB 2.0
Steuerprotokoll	Multiprotokoll Pelco D/P
Steuermöglichkeiten	Tasten und 3-Achsen-Joystick
Übertragungsrate	2400 / 4800 / 9600 / 19200 / 38400 / 57600 bps
Spannungsversorgung	12 V DC oder Blockbatterie 9V
Leistungsaufnahme	max. 1,7 W
zul. Arbeitstemperatur	0 °C ~ +45 °C
Abmessungen	280 mm(L) x 180 mm(B) x 100 mm(H)
Gewicht	740 g
Sonstiges	als USB-Maus verwendbar
Lieferumfang	Netzteil, Bedienungsanleitung

Details

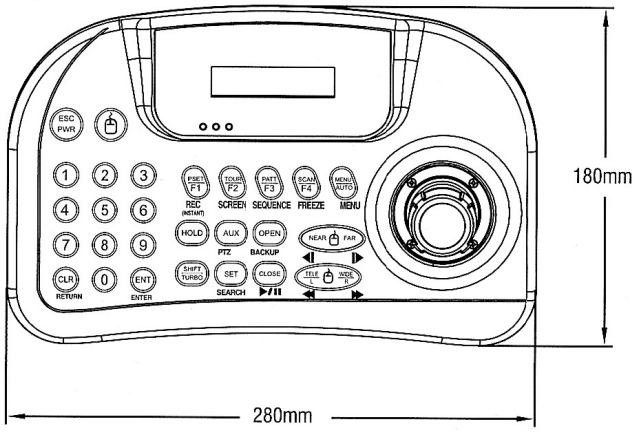

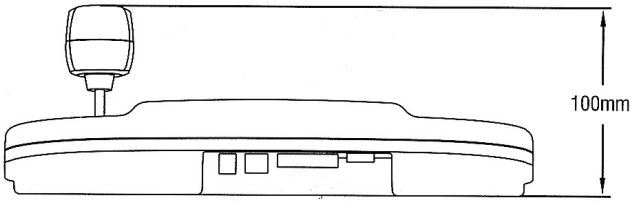

ITS GmbH | Feldstraße 97d | 33609 Bielefeld
Tel. +49 521 2399940 | FAX: +49 521 2399941 | info@its-sicherheit.de

Digitalrekorder (DVR)

- **H.264 Real Time DVR**
- **Full D1 (704 x 576) Aufzeichnung**
- **4 Videoeingänge**
- **Audio**
- **Mobile View (iPhone, Blackberry, WM)**
- **Mausbedienung**
- **IR-Fernbedienung**
- **inkl. 1 TB Festplatte**

T-DVR 411Z (46.674.44)

Der H.264 Digitalrecorder dient zur Aufzeichnung von bis zu 4 Kameras mit einer Auflösung von 704x576 Pixel bei 100fps (Real Time). Aufnahmen werden zeitlich, kontaktgesteuert oder über Bewegung aktiviert und auf einer internen Festplatte (1 TB) gespeichert. Der DVR wird über einen Monitor (BNC o. VGA) mittels benutzerfreundlichem GUI wahlweise über Tasten, Fernbedienung oder Maus bedient. Der Multi-Site Netzwerkzugriff (IE 6,7,8 oder CMS) ermöglicht eine unabhängige Betrachtung von Bild u. Ton im Live- und Wiedergabemodus sowie Kamerasteuerung und Konfiguration des Systems. Des weiteren kann über Mobile Endgeräte (iPhone, Symbian, Windows Mobile, JAVA, Blackberry, Android) auf die Live Bilder zugegriffen werden. Umfangreiche Funktionen wie: Instant Play, Vor-/ Nachalarm, Passwortverwaltung, Logbuch usw. machen das Gerät zu einem Alleskönner. Zum Datenexport stehen USB Port oder Netzwerkzugriff zur Verfügung.

Technische Daten	
Videonorm	PAL / NTSC
Betriebssystem	Embedded Linux
Videoeingang	4 x 1 Vss / 75 Ohm (BNC)
Videoausgang	2 x BNC (Main-/Co-Monitor), 1 x VGA (1920x1080), (1 x HDMI optional)
Kompressionsverfahren	H.264
Digitaler Zoom	2x ~ 8x
Anzeigerate	100 Bilder/Sek. (Echtzeit)
Darstellung	1/4-fach, PIP, Sequenz
Aufnahmerate	100 B/s (352x288) 100 B/s (704x288) 100 B/s (704x576)
Anzeige	Grafische Benutzeroberfläche (GUI)
Menüsprache	u.a. Deutsch, Englisch
Aufnahmearten	Manuell/Bewegung/Alarm/Zeitplan
Vor- /Nachalarm	10 Sek./ 1 ~ 60 Sek.
Funktionen	u.a. Zeitsynchronisation, Passwortschutz
Bedienung	GUI via Tasten, Maus, IR-FB, Netzwerk
Bewegungssensor	Bereich einstellbar für jede Kamera
Kamerasteuerung	Multiprotokoll über RS485
Alarm Ein-/ Ausgänge	4 Digital/1 Relais

Audio Ein-/ Ausgänge	1/1 (RCA)
Fernzugriff	IE 6, 7, 8, iPhone, Symbian, Windows Mobile, Blackberry, Android
Netzwerk	10/100 Base-TX Ethernet (RJ45)
Netzwerk-Protokolle	TCP/IP, SMTP, HTTP, DHCP, PPPoE (ADSL)
Zugriffsschutz	Benutzerverwaltung mit Passwort
Datenexport	USB, Netzwerk
Speicher	2 x SATA intern, 1 x eSATA, max 2 SATA total, Lieferung inkl. 1 x SATA 1 TB intern
Software	Client Software, Remote Viewer
Fernkonfiguration	via Internet Explorer
Spannungsversorgung	230 VAC (Netzteil)
Leistungsaufnahme	60 W
zul. Arbeitstemperatur	+5 °C ~ +40 °C
max. Luftfeuchtigkeit	90%
Abmessungen	430x 55x 293 mm (BxHxT)
Gewicht	2,4 kg (ohne HDD)
Lieferumfang	1 TB HDD, Maus, IR-Fernbedienung

ITS GmbH | Feldstraße 97d | 33609 Bielefeld
Tel. +49 521 2399940 | FAX: +49 521 2399941 | info@its-sicherheit.de

Digitalrekorder (DVR)

- **H.264 Real Time DVR**
- **Full D1 (704 x 576) Aufzeichnung**
- **8 Videoeingänge**
- **Audio**
- **Mobile View (iPhone, Blackberry, WM)**
- **Mausbedienung**
- **IR-Fernbedienung**
- **inkl. 1 TB Festplatte**

T-DVR 811Z (46.674.48)

Der H.264 Digitalrecorder dient zur Aufzeichnung von bis zu 8 Kameras mit einer Auflösung von 704x576 Pixel bei 100fps bzw. 200fps bei 2CIF (Real Time). Aufnahmen werden zeitlich, kontaktgesteuert oder über Bewegung aktiviert und auf einer internen Festplatte (1 TB) gespeichert. Der DVR wird über einen Monitor (BNC o. VGA) mittels benutzerfreundlichem GUI wahlweise über Tasten, Fernbedienung oder Maus bedient. Der Multi-Site Netzwerkzugriff (IE 6,7,8 oder CMS) ermöglicht eine unabhängige Betrachtung von Bild u. Ton im Live- und Wiedergabemodus sowie Kamerasteuerung und Konfiguration des Systems. Des weiteren kann über Mobile Endgeräte (iPhone, Symbian, Windows Mobile, JAVA, Blackberry, Android) auf die Live Bilder zugegriffen werden. Umfangreiche Funktionen wie: Instant Play, Vor-/ Nachalarm, Passwortverwaltung, Logbuch usw. machen das Gerät zu einem Alleskönner. Zum Datenexport stehen USB Port oder Netzwerkzugriff zur Verfügung.

Technische Daten	
Videonorm	PAL / NTSC
Betriebssystem	Embedded Linux
Videoeingang	8 x 1 Vss / 75 Ohm (BNC)
Videoausgang	2 x BNC (Main-/Co-Monitor), 1 x VGA (1920x1080), (1 x HDMI optional)
Kompressionsverfahren	H.264
Digitaler Zoom	2x ~ 8x
Anzeigerate	200 Bilder/Sek. (Echtzeit)
Darstellung	1/4/8-fach, PIP, Sequenz
Aufnahmerate	200 B/s (352x288) 200 B/s (704x288) 100 B/s (704x576)
Anzeige	Grafische Benutzeroberfläche (GUI)
Menüsprache	u.a. Deutsch, Englisch
Aufnahmearten	Manuell/Bewegung/Alarm/Zeitplan
Vor- /Nachalarm	10 Sek./ 1 ~ 60 Sek.
Funktionen	u.a. Zeitsynchronisation, Passwortschutz
Bedienung	GUI via Tasten, Maus, IR-FB, Netzwerk
Bewegungssensor	Bereich einstellbar für jede Kamera
Kamerasteuerung	Multiprotokoll über RS485
Alarm Ein-/ Ausgänge	8 Digital/1 Relais

Audio Ein-/ Ausgänge	4/2 (RCA)
Fernzugriff	IE 6, 7, 8, iPhone, Symbian, Windows Mobile, Blackberry, Android
Netzwerk	10/100 Base-TX Ethernet (RJ45)
Netzwerk-Protokolle	TCP/IP, SMTP, HTTP, DHCP, PPPoE (ADSL)
Zugriffsschutz	Benutzerverwaltung mit Passwort
Datenexport	USB, Netzwerk, SATA, DVD±RW (opt.)
Speicher	2 x SATA intern, 1 x eSATA, max 2 SATA total, Lieferung inkl. 1 x SATA 1 TB intern
Software	Client Software, Remote Viewer
Fernkonfiguration	via Internet Explorer
Spannungsversorgung	230 VAC (Netzteil)
Leistungsaufnahme	60W
zul. Arbeitstemperatur	+5 °C ~ +40 °C
max. Luftfeuchtigkeit	90%
Abmessungen	430x 55x 293 mm (BxHxT)
Gewicht	2,4 kg (ohne HDD)
Lieferumfang	1 TB HDD, Maus, IR-Fernbedienung

ITS GmbH | Feldstraße 97d | 33609 Bielefeld
Tel. +49 521 2399940 | FAX: +49 521 2399941 | info@its-sicherheit.de

Digitalrekorder (DVR)

- **H.264 Real Time DVR**
- **Full D1 (704 x 576) Aufzeichnung**
- **16 Videoeingänge**
- **Audio**
- **Mobile View (iPhone, Blackberry, WM)**
- **Mausbedienung**
- **IR-Fernbedienung**
- **inkl. 1 TB Festplatte**

T-DVR 611Z (46.674.61)

Der H.264 Digitalrecorder dient zur Aufzeichnung von bis zu 16 Kameras mit einer Auflösung von 704x576 Pixel bei 100fps bzw. 400fps bei 2CIF (Real Time). Aufnahmen werden zeitlich, kontaktgesteuert oder über Bewegung aktiviert und auf einer internen Festplatte (1 TB) gespeichert. Der DVR wird über einen Monitor (BNC o. VGA) mittels benutzerfreundlichem GUI wahlweise über Tasten, Fernbedienung oder Maus bedient. Der Multi-Site Netzwerkzugriff (IE 6,7,8 oder CMS) ermöglicht eine unabhängige Betrachtung von Bild u. Ton im Live- und Wiedergabemodus sowie Kamerasteuerung und Konfiguration des Systems. Des weiteren kann über Mobile Endgeräte (iPhone, Symbian, Windows Mobile, JAVA, Blackberry, Android) auf die Live Bilder zugegriffen werden. Umfangreiche Funktionen wie: Instant Play, Vor-/ Nachalarm, Passwortverwaltung, Logbuch usw. machen das Gerät zu einem Alleskönner. Zum Datenexport stehen USB Port oder Netzwerkzugriff zur Verfügung.

Technische Daten	
Videonorm	PAL / NTSC
Betriebssystem	Embedded Linux
Videoeingang	16 x 1 Vss / 75 Ohm (BNC)
Videoausgang	2 x BNC (Main-/Co-Monitor), 1 x VGA (1920x1080), (1 x HDMI optional)
Kompressionsverfahren	H.264
Digitaler Zoom	2x ~ 8x
Anzeigerate	400 Bilder/Sek. (Echtzeit)
Darstellung	1/4/9/13/16-fach, PIP, Sequenz
Aufnahmerate	400 B/s (352x288) 200 B/s (704x288) 100 B/s (704x576)
Anzeige	Grafische Benutzeroberfläche (GUI)
Menüsprache	u.a. Deutsch, Englisch
Aufnahmearten	Manuell/Bewegung/Alarm/Zeitplan
Vor- /Nachalarm	10 Sek./ 1 ~ 60 Sek.
Funktionen	u.a. Zeitsynchronisation, Passwortschutz
Bedienung	GUI via Tasten, Maus, IR-FB, Netzwerk
Bewegungssensor	Bereich einstellbar für jede Kamera
Kamerasteuerung	Multiprotokoll über RS485
Alarm Ein-/ Ausgänge	16 Digital / 2 Relais

Audio Ein-/ Ausgänge	4/1 (RCA)
Fernzugriff	IE 6, 7, 8, iPhone, Symbian, Windows Mobile, Blackberry, Android
Netzwerk	10/100 Base-TX Ethernet (RJ45)
Netzwerk-Protokolle	TCP/IP, SMTP, HTTP, DHCP, PPPoE (ADSL)
Zugriffsschutz	Benutzerverwaltung mit Passwort
Datenexport	USB, Netzwerk, SATA, DVD±RW (opt.)
Speicher	2 x SATA intern, Lieferung inkl. 1 x SATA 1 TB intern
Software	Client Software, Remote Viewer
Fernkonfiguration	via Internet Explorer
Spannungsversorgung	230 VAC (Netzteil)
Leistungsaufnahme	60W
zul. Arbeitstemperatur	+5 °C ~ +40 °C
max. Luftfeuchtigkeit	90%
Abmessungen	430x 55x 293 mm (BxHxT)
Gewicht	2,4 kg (ohne HDD)
Lieferumfang	1 TB HDD, Maus, IR-Fernbedienung

ITS GmbH | Feldstraße 97d | 33609 Bielefeld
Tel. +49 521 2399940 | FAX: +49 521 2399941 | info@its-sicherheit.de

Digitalrekorder (DVR)

- **4-Kanal H.264 Digitalrecorder**
- **50 Bilder bei D1 (720x576)**
- **Multi-Site Netzwerkzugriff**
- **Audio**
- **Inkl. 1 TB Festplatte**
- **Mobile Viewer (u.a. iPhone)**

T-DVR KE04LT (46.676.04)

H.264 Triplex- Digitalrecorder für die Aufzeichnung von bis zu 4 Kameras mit einer Bildrate von max. 100 Bilder/Sek.(2CIF) und einer Auflösung von max. 720x576 Pixel (D1/50fps) sowie einem Audiokanal. Die Archivierung erfolgt auf einer internen 1 TB Festplatte. Der DVR verfügt über eine grafische Benutzeroberfläche (GUI) und kann wahlweise über Tasten am Gerät, IR-Fernbedienung oder per Maus bedient werden. Zum Datenexport steht ein USB Port zur Verfügung. Der Multi-Site Netzwerkzugriff kann über den integrierten Webserver, Client Software oder über die kostenfreie CMS (Central Management Software) erfolgen, für mobile Endgeräte wie z.B. iPhone stehen weitere Client Programme zur Verfügung. Weitere Funktionen wie Bewegungserkennung, PTZ Steuerung (RS485), Wasserzeichen, Alarmeingänge, Relaisausgang, Benutzerverwaltung, Ereignisliste, Kalendersuche, Instant Play usw. machen das Gerät zu einem echten Allrounder.

Technische Daten	
Videonorm	PAL / NTSC
Betriebssystem	Embedded Linux (RTOS)
Videoeingang	4 X 1 Vss / 75 Ohm (BNC)
Videoausgang	1 x Haupt (Composite/VGA) 1 x Spot (Composite)
Kompressionsverfahren	Video: H.264 / Audio: G723.1
Digitaler Zoom	Ja
Anzeigerate	100 Bilder/Sek. (Echtzeit)
Darstellung	1/4-fach, PIP, Sequenz
Aufnahmerate	100 B/s (352x288) 100 B/s (720x288) 50 B/s (720x576)
Anzeige	Grafische Benutzeroberfläche (GUI)
Menüsprache	u.a. Deutsch, Englisch
Aufnahmearten	Dauer/Bewegung/Zeit/Alarm
Vor- /Nachalarm	Ja
Funktionen	Instant Play, Wasserzeichen,
Bedienung	Tasten am Gerät, Maus, IR Fernbedienung
Bewegungssensor	16x16 Felder, pro Kamera einstellbar
Kamerasteuerung	Multiprotokoll über RS485
Alarm Ein-/ Ausgänge	4/1 Relais
Audio Ein-/ Ausgänge	1/1
Netzwerk	10/100 Base-TX Ethernet (RJ45)
Zugriffsschutz	Benutzerverwaltung mit Passwort
Datenexport	Konfiguration via USB
Datenexport	USB, LAN (CMS)
Speicher	1 TB HDD (SATA)
Software	Client Software (RMS), CMS, MMS Mobile Viewer
Fernkonfiguration	via Internet Explorer
Spannungsversorgung	230 VAC (Netzteil)
zul. Arbeitstemperatur	+5 °C ~ +40 °C
max. Luftfeuchtigkeit	0,8
Abmessungen	270x 71x 215 mm (BxHxT)
Gewicht	2300 g (ohne Netzteil)
Lieferumfang	1 TB HDD, Netzteil, Maus, IR-FB, BDA, Software

Zubehör	
T-1200A (40.821.45)	PTZ Bedienteil mit 3-Achsen-Joystick

ITS GmbH | Feldstraße 97d | 33609 Bielefeld
Tel. +49 521 2399940 | FAX: +49 521 2399941 | info@its-sicherheit.de

Digitalrekorder (DVR)

- **Mausbedienung**
- **Hochauflösend 720 x 576 (D1)**
- **Multi-Site Netzwerkzugriff**
- **MPEG 4 Kompression**
- **4-Kanal Triplex Rekorder**
- **inkl. 500GB RE-3 Edition Festplatte**
- **Audio**
- **IR - Fernbedienung**

T-DVR KE04-050 (46.675.04)

MPEG4 Triplex- Digitalrecorder für bis zu 4 Kameras mit einer Aufzeichnungsrate von max. 100 Bilder/Sek. und einer max. Auflösung von 720X576 Pixel (50fps). Aufzeichnungen werden über einen Wochenkalender mit Feiertagsfunktion verwaltet und zeitlich, kontaktgesteuert oder über einstellbaren Bewegungssensor ausgelöst. Archivierung erfolgt auf einem internen 500GB Speicher, welcher auf über 2TByte aufgerüstet werden kann. Der DVR verfügt über eine grafische Benutzeroberfläche (GUI) und kann wahlweise über Tasten am Gerät, Fernbedienung oder per Maus bedient werden. Der Multi-Site Netzwerkzugriff ermöglicht eine unabhängige Betrachtung von Bild u. Ton im Live- und Wiedergabemodus sowie eine virtuelle Kamerasteuerung. Umfangreiche Funktionen wie: Instant Play, Auto Reboot, Passwortverwaltung, Event Logbuch usw. machen das Gerät zu einem Alleskönner. Zum Datenexport stehen ein DVR-RW Laufwerk, USB Port oder der Netzwerkzugriff zur Verfügung.

Technische Daten	
Videonorm	PAL / NTSC
Betriebssystem	Linux (RTOS)
Videoeingang	4 X 1.0 Vss, 75Ohm (BNC)
Videoausgang	1x Haupt (BNC/YC/VGA) 1x Spot/4x Duchschleif
Kompressionsverfahren	Video: MPEG 4 / Audio: G723.1
Bildgröße	2-10 KB/Frame
Anzeigerate	100 Bilder/Sek. (Echtzeit)
Darstellung	1/4 & PIP
Aufnahmerate	100 B/s (352x288) 100 B/s (720x288) 50 B/s (720x576)
Anzeige	Grafische Benutzeroberfläche (GUI)
Aufnahmearten	Dauer/Bewegung/Zeit/Alarm
Funktionen	Autom. Umschaltung, Event Log-Viewer, Passwortschutz, Auto Reboot, Instant Play, Zeitsynchronisierung, Logbuch
Bedienung	Tasten, Jog/Shuttle, Maus, IR FB
Bewegungssensor	Einstellbar für jede Kamera
Kamerasteuerung	Multiprotokoll über RS485
Alarm Ein-/ Ausgänge	4/4
Audio Ein-/ Ausgänge	4 / 1
Netzwerk	10Base-TX Ethernet
Datenexport	DVD-RW / USB / LAN

Speicher	500 GB (max. 4 HDDs)
Software	Multi Remote Client für 16 Kanäle, Live, Wiedergabe, Kamerasteuerung
Fernkonfiguration	Ja (via Internet Exporer)
Spannungsversorgung	230 VAC (Netzteil)
zul. Arbeitstemperatur	5-40 °C
max. Luftfeuchtigkeit	80%
Abmessungen	420x 90x 430 mm (BxHxT)
Gewicht	7,5 kg
Lieferumfang	500GB-HDD, Maus, 19" Halter, IR-Fernbedienung und Remote-Software

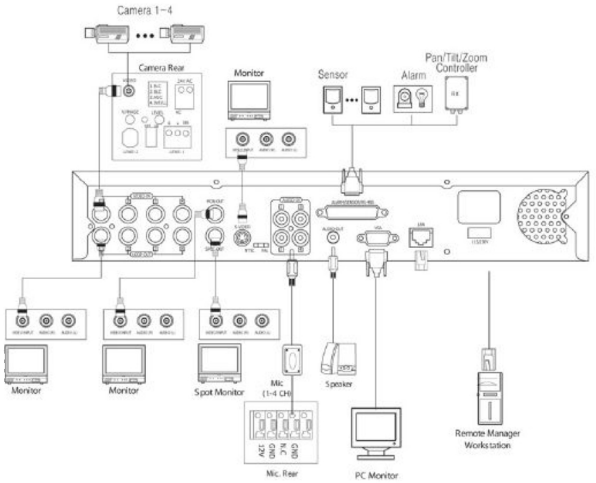

ITS GmbH | Feldstraße 97d | 33609 Bielefeld
Tel. +49 521 2399940 | FAX: +49 521 2399941 | info@its-sicherheit.de

Digitalrekorder (DVR)

- **Mausbedienung**
- **Hochauflösend 720 x 576 (D1)**
- **Multi-Site Netzwerkzugriff**
- **MPEG 4 Kompression**
- **4-Kanal Triplex Rekorder**
- **inkl. 1`000GB RE-3 Edition Festplatte**
- **Audio**
- **IR - Fernbedienung**

T-DVR KE04-100 (46.675.04)

MPEG4 Triplex- Digitalrecorder für bis zu 4 Kameras mit einer Aufzeichnungsrate von max. 100 Bilder/Sek. und einer max. Auflösung von 720X576 Pixel (50fps). Aufzeichnungen werden über einen Wochenkalender mit Feiertagsfunktion verwaltet und zeitlich, kontaktgesteuert oder über einstellbaren Bewegungssensor ausgelöst. Archivierung erfolgt auf einem internen 1000GB Speicher, welcher auf über 2TByte aufgerüstet werden kann. Der DVR verfügt über eine grafische Benutzeroberfläche (GUI) und kann wahlweise über Tasten am Gerät, Fernbedienung oder per Maus bedient werden. Der Multi-Site Netzwerkzugriff ermöglicht eine unabhängige Betrachtung von Bild u. Ton im Live- und Wiedergabemodus sowie eine virtuelle Kamerasteuerung. Umfangreiche Funktionen wie: Instant Play, Auto Reboot, Passwortverwaltung, Event Logbuch usw. machen das Gerät zu einem Alleskönner. Zum Datenexport stehen ein DVR-RW Laufwerk, USB Port oder der Netzwerkzugriff zur Verfügung.

Technische Daten	
Videonorm	PAL / NTSC
Betriebssystem	Linux (RTOS)
Videoeingang	4 X 1.0 Vss, 75Ohm (BNC)
Videoausgang	1x Haupt (BNC/YC/VGA) 1x Spot/4x Duchschleif
Kompressionsverfahren	Video: MPEG 4 / Audio: G723.1
Bildgröße	2-10 KB/Frame
Anzeigerate	100 Bilder/Sek. (Echtzeit)
Darstellung	1/4 & PIP
Aufnahmerate	100 B/s (352x288) 100 B/s (720x288) 50 B/s (720x576)
Anzeige	Grafische Benutzeroberfläche (GUI)
Aufnahmearten	Dauer/Bewegung/Zeit/Alarm
Funktionen	Autom. Umschaltung, Event Log-Viewer, Passwortschutz, Auto Reboot, Instant Play, Zeitsynchronisierung, Logbuch
Bedienung	Tasten, Jog/Shuttle, Maus, IR FB
Bewegungssensor	Einstellbar für jede Kamera
Kamerasteuerung	Multiprotokoll über RS485
Alarm Ein-/ Ausgänge	4/4
Audio Ein-/ Ausgänge	4 / 1
Netzwerk	10Base-TX Ethernet
Datenexport1`	DVD-RW / USB / LAN

Speicher	1`000 GB (max. 4 HDD
Software	Multi Remote Client für 16 Kanäle, Live, Wiedergabe, Kamerasteuerung
Fernkonfiguration	Ja (via Internet Exporer)
Spannungsversorgung	230 VAC (Netzteil)
zul. Arbeitstemperatur	5-40 °C
max. Luftfeuchtigkeit	80%
Abmessungen	420x 90x 430 mm (BxHxT)
Gewicht	7,5 kg
Lieferumfang	1`000 GB-HDD, Maus, 19" Halter, IR-Fernbedienung und Remote-Software

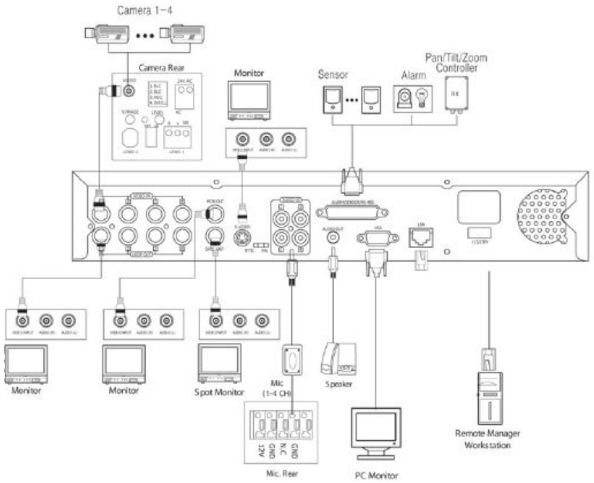

ITS GmbH | Feldstraße 97d | 33609 Bielefeld
Tel. +49 521 2399940 | FAX: +49 521 2399941 | info@its-sicherheit.de

Digitalrekorder (DVR)

- **8-Kanal H.264 Digitalrecorder**
- **50 Bilder bei D1 (720x576)**
- **Multi-Site Netzwerkzugriff**
- **Audio**
- **Inkl. 1 TB Festplatte**
- **Mobile Viewer (u.a. iPhone)**

T-DVR KE08LT (46.676.08)

H.264 Triplex- Digitalrecorder für die Aufzeichnung von bis zu 8 Kameras mit einer Bildrate von max. 200 Bilder/Sek.(CIF) und einer Auflösung von max. 720x576 Pixel (D1/50fps) sowie einem Audiokanal. Die Archivierung erfolgt auf einer internen 1 TB Festplatte. Der DVR verfügt über eine grafische Benutzeroberfläche (GUI) und kann wahlweise über Tasten am Gerät, IR-Fernbedienung oder per Maus bedient werden. Zum Datenexport steht ein USB Port zur Verfügung. Der Multi-Site Netzwerkzugriff kann über den integrierten Webserver, Client Software oder über die kostenfreie CMS (Central Management Software) erfolgen, für mobile Endgeräte wie z.B. iPhone stehen weitere Client Programme zur Verfügung. Weitere Funktionen wie Bewegungserkennung, PTZ Steuerung (RS485), Wasserzeichen, Alarmeingänge, Relaisausgang, Benutzerverwaltung, Ereignisliste, Kalendersuche, Instant Play usw. machen das Gerät zu einem echten Allrounder.

Technische Daten	
Videonorm	PAL / NTSC
Betriebssystem	Embedded Linux (RTOS)
Videoeingang	8 x 1 Vss / 75 Ohm (BNC)
Videoausgang	1 x Haupt (Composite/VGA) 1 x Spot (Composite)
Kompressionsverfahren	Video: H.264 / Audio: G723.1
Digitaler Zoom	Ja
Anzeigerate	200 Bilder/Sek. (Echtzeit)
Darstellung	1/4/9-fach, PIP, Sequenz
Aufnahmerate	200 B/s (352x288) 100 B/s (720x288) 50 B/s (720x576)
Anzeige	Grafische Benutzeroberfläche (GUI)
Menüsprache	u.a. Deutsch, Englisch
Aufnahmearten	Dauer/Bewegung/Zeit/Alarm
Vor- /Nachalarm	Ja
Funktionen	Instant Play, Wasserzeichen,
Bedienung	Tasten am Gerät, Maus, IR Fernbedienung
Bewegungssensor	16x16 Felder, pro Kamera einstellbar
Kamerasteuerung	Multiprotokoll über RS485
Alarm Ein-/ Ausgänge	4/1 Relais
Audio Ein-/ Ausgänge	1/1

Netzwerk	10/100 Base-TX Ethernet (RJ45)
Zugriffsschutz	Benutzerverwaltung mit Passwort
Datenexport	Konfiguration via USB
Datenexport	USB, LAN (CMS)
Speicher	1 TB HDD (SATA)
Software	Client Software (RMS), CMS, MMS Mobile Viewer
Fernkonfiguration	via Internet Explorer
Spannungsversorgung	230 VAC (Netzteil)
zul. Arbeitstemperatur	+5 °C ~ +40 °C
max. Luftfeuchtigkeit	0,8
Abmessungen	270x 71x 215 mm (BxHxT)
Gewicht	2350 g (ohne Netzteil)
Lieferumfang	1 TB HDD, Netzteil, Maus, IR-FB, BDA, Software

Zubehör	
T-1200A (40.821.45)	PTZ Bedienteil mit 3-Achsen-Joystick

ITS GmbH | Feldstraße 97d | 33609 Bielefeld
Tel. +49 521 2399940 | FAX: +49 521 2399941 | info@its-sicherheit.de

Digitalrekorder (DVR)

- **8-Kanal Triplex Digitalrekorder**
- **Hochauflösend 720 x 576 (D1)**
- **H.264 Kompression**
- **Mausbedienung**
- **Multi-Site Netzwerkzugriff**
- **inkl. 1 TB Festplatte**
- **Audio**
- **Inkl. Maus und IR Fernbedienung**

T-DVR KE08 (46.675.08)

H.264 Triplex- Digitalrecorder für bis zu 8 Kameras mit einer Aufzeichnungsrate von max. 200 Bilder/Sek. und einer max. Auflösung von 720X576 Pixel (50fps). Aufzeichnungen werden über einen Wochenkalender mit Feiertagsfunktion verwaltet und zeitlich, kontaktgesteuert oder über einstellbaren Bewegungssensor ausgelöst. Archivierung erfolgt auf interner 1 TB HDD, welche auf über 2 TB aufgerüstet werden kann. Der DVR verfügt über eine grafische Benutzeroberfläche (GUI) und kann wahlweise über Tasten am Gerät, Fernbedienung oder per Maus bedient werden. Der Multi-Site Netzwerkzugriff ermöglicht eine unabhängige Betrachtung von Bild u. Ton im Live- und Wiedergabemodus sowie eine virtuelle Kamerasteuerung. Umfangreiche Funktionen wie: Instant Play, Auto Reboot, Passwortverwaltung, Event Logbuch usw. machen das Gerät zu einem Alleskönner. Zum Datenexport stehen ein DVR-RW Laufwerk, USB Port oder der Netzwerkzugriff zur Verfügung.

Technische Daten	
Videonorm	PAL / NTSC
Betriebssystem	Embedded Linux (RTOS)
Videoeingang	8 x 1 Vss / 75 Ohm (BNC)
Videoausgang	1 x Haupt (BNC/YC/VGA) 1 x Spot/8 x Durchschleif
Kompressionsverfahren	Video: H.264 / Audio: G723.1
Anzeigerate	200 Bilder/Sek. (Echtzeit)
Darstellung	1/4/9-fach, PIP
Aufnahmerate	100 B/s (352x288) 100 B/s (720x288) 50 B/s (720x576)
Anzeige	Grafische Benutzeroberfläche (GUI)
Aufnahmearten	Dauer/Bewegung/Zeit/Alarm
Funktionen	Autom. Umschaltung, Event Log-Viewer, Passwortschutz, Auto Reboot, Instant Play, Zeitsynchronisierung, Logbuch
Bedienung	Tasten, Jog/Shuttle, Maus, IR FB
Bewegungssensor	Einstellbar für jede Kamera
Kamerasteuerung	Multiprotokoll über RS485
Alarm Ein-/ Ausgänge	8/4
Audio Ein-/ Ausgänge	4/1
Netzwerk	10/100 Base-TX Ethernet (RJ45)
Datenexport	DVD-RW, USB, LAN

Speicher	1 TB (max. 4 HDDs)
Software	Multi Remote Client für 16 Kanäle, Live, Wiedergabe, Kamerasteuerung
Fernkonfiguration	Ja (via Internet Exporer)
Spannungsversorgung	230 VAC (Netzteil)
zul. Arbeitstemperatur	+5 °C ~ +40 °C
max. Luftfeuchtigkeit	0,8
Abmessungen	428x 88x 375 mm (BxHxT)
Gewicht	7,5 kg
Lieferumfang	1 TB HDD, Maus,19

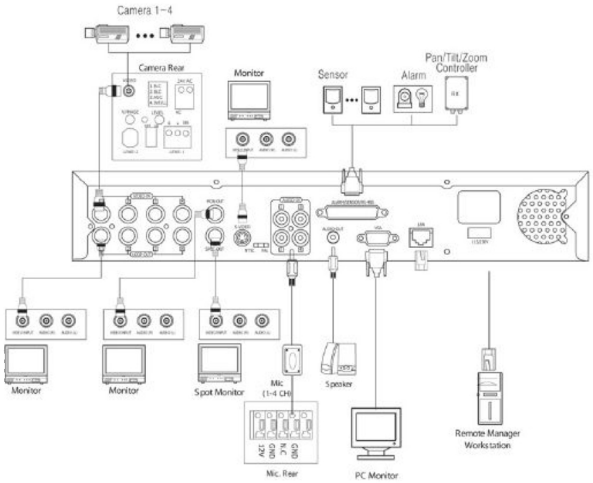

ITS GmbH | Feldstraße 97d | 33609 Bielefeld
Tel. +49 521 2399940 | FAX: +49 521 2399941 | info@its-sicherheit.de

T-DVR KE08 (46.675.08)

Zubehör	
T-SPE-500 SATA (46.670.23)	Speichererweiterung um 500 GB HDD
T-SPE-1000 SATA (46.670.25)	Speichererweiterung um 1000 GB HDD
T-1200A (40.821.45)	PTZ Bedienteil mit 3-Achsen-Joystick

ITS GmbH | Feldstraße 97d | 33609 Bielefeld
Tel. +49 521 2399940 | FAX: +49 521 2399941 | info@its-sicherheit.de

© ITS GmbH

Digitalrekorder (DVR)

- **16-Kanal Triplex Digitalrekorder**
- **Hochauflösend 720x576 (D1)**
- **H.264 Kompression**
- **Mausbedienung**
- **Multi-Site Netzwerkzugriff**
- **inkl. 1 TB Festplatte**
- **Audio**
- **Inkl. Maus und IR Fernbedienung**

T-DVR KE16 (46.675.16)

H.264 Triplex- Digitalrecorder für bis zu 16 Kameras mit einer Aufzeichnungsrate von max. 200 Bilder/Sek. und einer max. Auflösung von 720X576 Pixel (50fps). Aufzeichnungen werden über einen Wochenkalender mit Feiertagsfunktion verwaltet und zeitlich, kontaktgesteuert oder über einstellbaren Bewegungssensor ausgelöst. Archivierung erfolgt auf einem internen 1 TB Festplattenspeicher, welcher auf über 2TByte aufgerüstet werden kann. Der DVR verfügt über eine grafische Benutzeroberfläche (GUI) und kann wahlweise über Tasten am Gerät, Fernbedienung oder per Maus bedient werden. Der Multi-Site Netzwerkzugriff ermöglicht eine unabhängige Betrachtung von Bild u. Ton im Live- und Wiedergabemodus sowie eine virtuelle Kamerasteuerung. Umfangreiche Funktionen wie: Instant Play, Auto Reboot, Passwortverwaltung, Event Logbuch usw. machen das Gerät zu einem Alleskönner. Zum Datenexport stehen ein DVR-RW Laufwerk, USB Port oder der Netzwerkzugriff zur Verfügung.

Technische Daten	
Videonorm	PAL / NTSC
Betriebssystem	Embedded Linux (RTOS)
Videoeingang	16 X 1 Vss / 75 Ohm (BNC)
Videoausgang	1 x Haupt (BNC/YC/VGA) 1 x Spot/16 x Durchschleif
Kompressionsverfahren	Video: H.264 / Audio: G723.1
Anzeigerate	400 Bilder/Sek. (Echtzeit)
Darstellung	1/4/9/16-fach, Multikanal
Aufnahmerate	100 B/s (352x288) 100 B/s (720x288) 50 B/s (720x576)
Anzeige	Grafische Benutzeroberfläche (GUI)
Aufnahmearten	Dauer/Bewegung/Zeit/Alarm
Funktionen	Autom. Umschaltung, Event Log-Viewer, Passwortschutz, Auto Reboot, Instant Play, Zeitsynchronisierung, Logbuch
Bedienung	Tasten, Jog/Shuttle, Maus, IR FB
Bewegungssensor	Einstellbar für jede Kamera
Kamerasteuerung	Multiprotokoll über RS485
Alarm Ein-/ Ausgänge	16/4
Audio Ein-/ Ausgänge	4/1
Netzwerk	10/100 Base-TX Ethernet (RJ45)
Datenexport	DVD-RW, USB, LAN

Speicher	1 TB (max. 4 HDDs)
Software	Multi Remote Client für 16 Kanäle, Live, Wiedergabe, Kamerasteuerung
Fernkonfiguration	Ja (via Internet Exporer)
Spannungsversorgung	230 VAC (Netzteil)
zul. Arbeitstemperatur	+5 °C ~ +40 °C
max. Luftfeuchtigkeit	0,8
Abmessungen	428x 88x 375 mm (BxHxT)
Gewicht	7,5 kg
Lieferumfang	1 TB HDD, Maus, 19

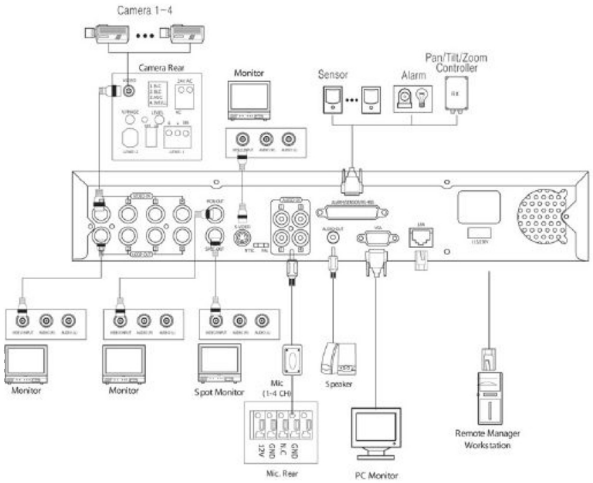

ITS GmbH | Feldstraße 97d | 33609 Bielefeld
Tel. +49 521 2399940 | FAX: +49 521 2399941 | info@its-sicherheit.de

Digitalrekorder (DVR)

- **16-Kanal Triplex Digitalrekorder (Real Time)**
- **max. 400 Bilder/Sek.**
- **Hochauflösend 720x576 (D1)**
- **H.264 Kompression**
- **Mausbedienung**
- **Multi-Site Netzwerkzugriff**
- **inkl. 1 TB Festplatte**
- **Audio**
- **Inkl. Maus und IR Fernbedienung**

T-DVR KE16RT (46.675.17)

H.264 Quadplex- Digitalrecorder für bis zu 16 Kameras mit einer Aufzeichnungsrate von max. 400 Bilder/Sek. und einer max. Auflösung von 720X576 Pixel. Aufzeichnungen werden über einen Wochenkalender mit Feiertagsfunktion verwaltet und zeitlich, kontaktgesteuert oder über einstellbaren Bewegungssensor ausgelöst. Archivierung erfolgt auf einem internen 1 TB Speicher, welcher auf über 3 TB aufgerüstet werden kann. Der DVR verfügt über eine grafische Benutzeroberfläche (GUI) und kann wahlweise über Tasten am Gerät, Fernbedienung oder per Maus bedient werden. Der Multi-Site Netzwerkzugriff ermöglicht eine unabhängige Betrachtung von Bild u. Ton im Live- und Wiedergabemodus sowie eine virtuelle Kamerasteuerung. Umfangreiche Funktionen wie: Instant Play, Auto Reboot, Passwortverwaltung, Event Logbuch usw. machen das Gerät zu einem Alleskönner. Zum Datenexport stehen ein DVD-RW Laufwerk, USB Port oder Netzwerkzugriff zur Verfügung.

Technische Daten	
Videonorm	PAL / NTSC
Betriebssystem	Embedded Linux (RTOS)
Videoeingang	16 X 1 Vss / 75 Ohm (BNC)
Videoausgang	2 x Haupt (Composite & DVI/HDMI), 1 x Spot/16 x Durchschleif
Kompressionsverfahren	Video: H.264 / Audio: G723.1
Bildgröße	2-10 KB/Frame
Anzeigerate	400 Bilder/Sek. (Echtzeit)
Darstellung	1/4/9/16-fach, PIP
Aufnahmerate	400 B/Sek. (352x288) 400 B/Sek. (720x288) 400 B/Sek. (720x576)
Anzeige	Grafische Benutzeroberfläche (GUI)
Aufnahmearten	Dauer/Bewegung/Zeit/Alarm
Funktionen	Autom. Umschaltung, Event Log-Viewer, Passwortschutz, Auto Reboot, Instant Play, Zeitsynchronisierung, Logbuch
Bedienung	Tasten, Jog/Shuttle, Maus, IR FB
Bewegungssensor	Einstellbar für jede Kamera
Kamerasteuerung	Multiprotokoll über RS485
Alarm Ein-/ Ausgänge	16/4
Audio Ein-/ Ausgänge	8/1
Netzwerk	10/100 Base-TX Ethernet (RJ45)

Datenexport	DVD-RW, USB, LAN
Speicher	1 TB (max. 4 HDDs)
Software	Multi Remote Client für 16 Kanäle, Live, Wiedergabe, Kamerasteuerung
Fernkonfiguration	Ja (via Internet Exporer)
Spannungsversorgung	230 VAC (Netzteil)
zul. Arbeitstemperatur	+5 °C ~ +40 °C
max. Luftfeuchtigkeit	0,8
Abmessungen	420x 90x 430 mm (BxHxT)
Gewicht	7,5 kg
Lieferumfang	1 TB HDD, Maus, 19" Halter, IR-Fernbedienung und Remote-Software

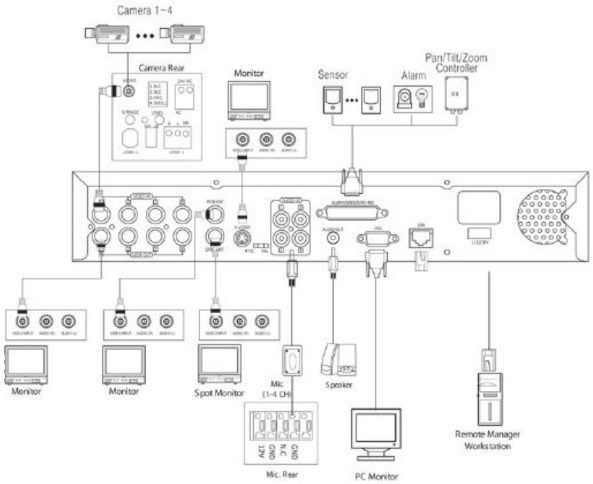

ITS GmbH | Feldstraße 97d | 33609 Bielefeld
Tel. +49 521 2399940 | FAX: +49 521 2399941 | info@its-sicherheit.de

Quadrantenteiler

- **Farb-Quadrantenteiler**
- **IR-Fernbedienung**
- **Bild im Bild - Funktion**
- **Bewegungserkennung**
- **Durchschleifeingänge**

T-Q094 (43.120.55)

Der T-Q094 ist ein Farb-Quadrantenteiler für die Darstellung von bis zu vier Videobildern auf einem Monitor. Neben 4 durchgeschliffenen Eingängen verfügt das Gerät über einen VCR Ein-/Ausgang und einen Monitorausgang (BNC). Die Steuerung erfolgt über die Bedienelemente an der Gerätefront oder die mitgelieferte Fernbedienung. Dabei können die Kanäle einzeln (automatisch oder manuell umschaltbar), als Quadbild, Splitscreen oder PiP (Bild im Bild) angezeigt werden. Des weiteren verfügt das Gerät über Funktionen wie Bewegungserkennung, Videoausfall-Alarm, sowie Zoom/Standbild/Mirror. Die Stromversorgung (12VDC) erfolgt über das im Lieferumfang enthaltene Netzteil.

Technische Daten	
Videonorm	PAL / NTSC
Videoeingang	4 x Video, 1x VCR in (BNC)
Videoausgang	4 x Video (durchgeschliffen), 1 x VCR out, 1 x Monitor out (BNC)
Auflösung	720 x 576 px
Bewegungserkennung	Ja
Bildraten	25 Bilder/Sek. (PAL)
Anzeige	Titel, Datum, Zeit
Videoausfallerkennung	Ja, eingebauter Buzzer
Videopegel	1 Vss / 75 Ohm
Anzeigeart	Vollbild, Sequenz, Quad, Splitscreen, Bild im Bild, Zoom, Standbild
Spannungsversorgung	12 VDC (Netzteil im Lieferumfang)
zul. Arbeitstemperatur	-30 °C ~ +60 °C
Abmessungen	220 x 50 x 215 mm (BxHxT)
Gewicht	1,1 kg

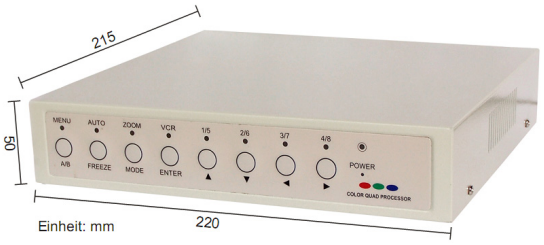

Vorderseite

Rückseite

ITS GmbH | Feldstraße 97d | 33609 Bielefeld
Tel. +49 521 2399940 | FAX: +49 521 2399941 | info@its-sicherheit.de

- **Servicemonitor**
- **5,6" TFT Bildschirm**
- **inkl. Tasche, Akku, Netzteil und Kabel**

T-LCD56K (41.525.00)

Der T-LCD56K ist ein Service-Monitor zur Einstellung der Überwachungskamera direkt am Montageort bzw. zur Ermittlung des korrekten Blickwinkels bei einer Projektierung. Im Lieferumfang befinden sich ein wartungsfreier Akku, Ladenetzteil, Steckernetzteil und Anschlusskabel. Zubehör und Gerät sind in einer kompakten Tasche mit Trageriemen untergebracht.

Technische Daten	
Videonorm	PAL
Bildschirmgröße	5,6"
Aktive Bildelemente	320 x 240
Videoeingang	1 Vss FBAS
Helligkeit	300 cd/m²
Betrachtungswinkel	40° (V) /80°(H)
Audio Ein-/ Ausgänge	50 mV (min.), Stereo/ Lautsprecher, Stereo Kopfhörer
Farbe	Schwarz
Spannungsversorgung	12 VDC
Leistungsaufnahme	8 W
Stromaufnahme	650 mA
zul. Arbeitstemperatur	0 °C bis +50 °C
Gewicht	2,95 kg inkl. Servicekit
Lieferumfang	Tasche, wartungsfreier Akku, Ladenetzteil, Steckernetzteil, Anschlusskabel

ITS GmbH | Feldstraße 97d | 33609 Bielefeld
Tel. +49 521 2399940 | FAX: +49 521 2399941 | info@its-sicherheit.de

© ITS GmbH

- **5,6" TFT Bildschirm**
- **Auflösung 640 x 480 px**
- **Videoeingang BNC und VGA**
- **inkl. Netzteil und Standfuß**

T-LCD5603 (41.525.06)

Der T-LCD56 ist ein kompakter 5,6" LCD Monitor mit einer Auflösung von 640 x 480px. Das Videosignal kann über VGA oder BNC angeschlossen werden. Das mitgelieferte BNC-Anschlußkabel verfügt zusätzlich über einen 12VDC-Stecker zur Spannungsversorgung einer Kamera. Im Lieferumfang befinden sich ein Netzteil und Standfuß.

Technische Daten	
Videonorm	PAL
Bildschirmgröße	5,6"
Aktive Bildelemente	640 x 480px
Videoeingang	1 Vss / 75 Ohm (BNC), 1 VGA
Reaktionszeit	15 ms
Kontrastverhältnis	450:1
Helligkeit	300 cd/m²
Betrachtungswinkel	up/down/left/right 50/70/70/70°
Menüsprache	englisch, chinesisch
Farbe	Schwarz
Spannungsversorgung	12 VDC
Leistungsaufnahme	6 W
zul. Arbeitstemperatur	0 °C bis +60 °C
Abmessungen	140(B) x 130H) x 33(T) mm
Gewicht	500g
Lieferumfang	Netzteil, Standfuß

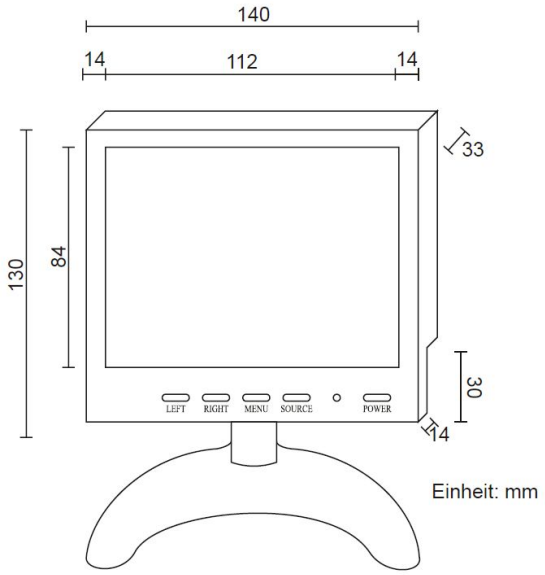

ITS GmbH | Feldstraße 97d | 33609 Bielefeld
Tel. +49 521 2399940 | FAX: +49 521 2399941 | info@its-sicherheit.de

© ITS GmbH

- **9,7" LED Bildschirm**
- **Auflösung 1024 x 768 px**
- **Videoeingang BNC, VGA und HDMI**
- **zus. Videoausgang (BNC)**
- **für VESA-Halterungen 75mm**
- **inkl. Netzteil, Standfuß, VGA-Kabel**

T-LED97 (41.525.07)

Der T-LED97 ist ein kompakter 9,7" LED Monitor mit einer Auflösung von 1024 x 768px. Das Videosignal kann über VGA, BNC oder HDMI angeschlossen werden. Der Monitor verfügt außerdem noch über einen BNC-Videoausgang. Im Lieferumfang befinden sich Netzteil, Standfuß und VGA-Kabel.

Technische Daten	
Videonorm	PAL
Bildschirmgröße	9,7"
Aktive Bildelemente	1024 x 768px
Videoeingang	1 Vss / 75 Ohm (BNC), VGA, HDMI
Videoausgang	1 x BNC
Kontrastverhältnis	600:1
Helligkeit	200 cd/m²
Betrachtungswinkel	178° / 178° (H/V)
Menüsprache	diverse, u.a. deutsch, englisch
Farbe	Schwarz
Spannungsversorgung	12 VDC
Leistungsaufnahme	8 W
zul. Arbeitstemperatur	0 °C bis +40 °C
Abmessungen	235(B) x 195(H) x 33(T) mm
VESA-Halterung	75 mm
Gewicht	1,7 kg
Lieferumfang	Netzteil, Standfuß, VGA-Kabel

Zubehör	
T-VESA/MONO (41.550.15)	Wandhalter für TFT-Monitore - VESA

ITS GmbH | Feldstraße 97d | 33609 Bielefeld
Tel. +49 521 2399940 | FAX: +49 521 2399941 | info@its-sicherheit.de

© ITS GmbH

- **10,4" TFT-Farbmonitor mit Videoeingang**
- **Profi-Ausführung im Alu-Gehäuse**
- **Vesa-fähig**
- **mit Audio**
- **mit Fernbedienung**

T-TFT 104 Profi (41.531.10)

10,4" TFT-Monitor mit Videoeingang und Standfuß in Profiqualität. Mit einer SVGA-Auflösung von 800 x 600 px (optimiert für den analogen Videoeingang) und einem Kontrastverhältnis von 500:1 bietet dieser Monitor ein gestochen scharfes Bild. Durch den integrierten Videoeingang und die schnelle Reaktionszeit von weniger als 10 ms sind auch analoge Bilder in hoher Qualität darstellbar. Mit seinen äußerst geringen Abmessungen findet dieses Gerät praktisch an jeder Stelle seinen Platz, ist mit beiliegender Fernbedienung auch aus der Distanz steuerbar und kann mit einem im Zubehör erhältlichen Vesa-Halter auch an der Wand befestigt werden. Im Lieferumfang befinden sich Fernbedienung, Standfuß, Netzteil, VGA- und Audiokabel.

Technische Daten	
Videonorm	PAL
Bildschirmgröße	10,4" (25 cm)
Signaleingang	D-Sub, 15-pol. (VGA analog)
Videoeingang	2 x FBAS (BNC), 1 x S-Video
Videoausgang	2 x BNC-Durchschleifbetrieb
Auflösung	max. 800 (H) x 600 (V) SVGA
Ansprechzeit	10 ms
Kontrastverhältnis	20,83
Helligkeit	400 cd/m²
Darstellbare Farben	16,7 Mio.
Horizontal Frequenz	31,5 ~ 80 kHz
Vertikal Frequenz	56 ~ 75 Hz
Betrachtungswinkel	120° (H), 100° (V)
Videopegel	1 Vss / 75 Ohm
Bandbreite	5 Mhz
Bedienung	OSD über seitliche Bedientasten
Audio Ein-/ Ausgänge	1 x Eingang: Cinch L/R
Bauart	Desktop Monitor, Vesa-fähig
Gehäuse/Material	Aluminium, lackiert
Farbe	Anthrazit
Spannungsversorgung	230 VAC mit Netzteil im Lieferumfang
Leistungsaufnahme	13,2 W max.
zul. Arbeitstemperatur	0 °C bis +50 °C
max. Luftfeuchtigkeit	80 % RL
Abmessungen	B: 266,2 mm x H: 213,3 mm x T: 56 mm
Gewicht	2 kg
Lieferumfang	Haltebügel, Netzteil, FB, VGA-Kabel, Audio-Kabel

Zubehör	
T-VESA/MONO (41.550.15)	Wandhalter für TFT-Monitore - VESA

ITS GmbH | Feldstraße 97d | 33609 Bielefeld
Tel. +49 521 2399940 | FAX: +49 521 2399941 | info@its-sicherheit.de

© ITS GmbH

- **15" TFT-Display**
- **Metallgehäuse**
- **1x FBAS (BNC), Y/C, VGA**
- **2D Combo Filter & De-interlace**
- **VESA 75/100**
- **Fernbedienung**

T-TFT 150 Profi (41.531.16)

15" Flachbildschirm im Metallgehäuse mit Videoeingang. Das TFT-Display hat eine Auflösung von 1024 x 768px mit eiem Kontrastverhältnis von 700:1 und einer Reaktionszeit von 4ms. Der Monitor ist mit seinem Seitenverhältniss von 4:3 und dem 3D Combo Filter & Deinterlace auf die belange analoger Videoquellen optimiert. Des weiteren verfügt der Monitor über Anschlüsse für PC und S-Video welche als PIP (Bild im Bild) oder als Vollbild angezeigt werden können. Der Monitor is VESA fähig (75/100) ein entsprechender Standfuß sowie Netzteil, Fernbedienung, VGA- und Audiokabel ist im Lieferumfang enthalten.

Technische Daten	
Typ	LCD/TFT- Monitor
Hintergrundbeleuchtung	CCFL
Videonorm	PAL, NTSC
Bildschirmgröße	15" (38 cm)
Format	4:3
Signaleingang	D-Sub, 15-pol. (VGA analog)
Videoeingang	FBAS (BNC), 1 x Y/C (Mini-DIN)
Videoausgang	1 x BNC (Durchschleifbetrieb)
Auflösung	1024 (H) x 768 (V) XGA
Reaktionszeit	6 ms
Kontrastverhältnis	700:1
Helligkeit	250 cd/m²
Darstellbare Farben	16,2 Mio.
Bildverbesserung	3D-Kammfilter, Deinterlace
Betrachtungswinkel	125° / 140° (H/V)
Menüsprache	u.a. deutsch, englisch
Videopegel	1 Vss / 75 Ohm
Bedienung	OSD (Tasten, FB)
Bild im Bild Funktion (PIP)	Ja (Video/PC)
Audio Ein-/ Ausgänge	1x Stereo CVBS (RCA), 1x Stereo PC (3,5mm) / Stereo Lautsprecher (2x2W)
Bauart	Desktop Monitor
Gehäuse/Material	Aluminium, lackiert
Farbe	Anthrazit

Spannungsversorgung	230 VAC mit Netzteil im Lieferumfang
Leistungsaufnahme	18 W
zul. Arbeitstemperatur	-10 °C ~ +60 °C
max. Luftfeuchtigkeit	85 % RL
Abmessungen	B: 387 mm x H: 310 mm x T: 80 mm
VESA	75mm/100mm
Gewicht	3,6 kg
Lieferumfang	Standfuß, Netzteil, FB, VGA-Kabel, Audio-Kabel

Zubehör	
T-VESA/MONO (41.550.15)	Wandhalter für TFT-Monitore - VESA

ITS GmbH | Feldstraße 97d | 33609 Bielefeld
Tel. +49 521 2399940 | FAX: +49 521 2399941 | info@its-sicherheit.de

© ITS GmbH

- **17" Flachbildschirm**
- **LED Hintergrundbeleuchtung**
- **3D Comb Filter & De-interlace**
- **Robustes Metallgehäuse**
- **Geringer Energieverbrauch**
- **VESA-konform**

T- A17M1-LED (41.531.30)

Der T- A17M1-LED ist ein 17" Flachbildschirm für professionelle Videoüberwachungsaufgaben. Der Monitor zeichnet sich, neben einem brillianten Bild, durch energiesparende LED Technik und sein robustes Metallgehäuse aus. Das Videosignal kann über VGA, BNC (2 durchgeschleifte Eingänge) oder HDMI angeschlossen werden. Der Monitor ist mit seinem Seitenverhältnis von 4:3 und dem 3D Comb Filter & De-interlace auf die Anforderungen analoger Videoquellen optimiert. Des weiteren verfügt der Monitor über Audio Eingänge, Lautsprecher und Bild im Bild Funktion. Der Monitor hat einen rückseitigen Standfuß sowie eine einfache Möglichkeit der Wandbefestigung. Es können auch VESA Halterungen verwendet werden. Im Lieferumfang befinden sich Netzteil und VGA-Kabel. Die Stromversorgung erfolgt über 12VDC.

Technische Daten	
Typ	LCD/TFT-Monitor
Videonorm	PAL, NTSC
Bildschirmgröße	17"
Format	4:3
Hintergrundbeleuchtung	LED
Signaleingang	1 x D-Sub, 15-pol. (VGA analog), 1 x HDMI
Videoeingang	2 x FBAS (BNC)
Videoausgang	2 x BNC (Durchschleifbetrieb)
Auflösung	1280 (H) x 1024 (V) SXGA
Reaktionszeit	5 ms
Kontrastverhältnis	800:1
Helligkeit	300 cd/m²
Farbtiefe	16,7 Mio.
Bildverbesserung	Deinterlace, Rauschreduktion
Betrachtungswinkel	170° / 160° (H/V)
Menüsprache	u.a. deutsch, englisch
Videopegel	1 Vss / 75 Ohm
Bedienung	OSD (Tasten)
Bild im Bild Funktion (PIP)	Ja (Video/PC), auch Splitscreen
Audio Ein-/ Ausgänge	RCA 1 x Video, 1 x PC-Audio
Lautsprecher	2 x 1,5W
Bauart	Desktop Monitor
Gehäuse/Material	Aluminium, lackiert

Farbe	Schwarz
Spannungsversorgung	12 VDC
Leistungsaufnahme	15 W max.
zul. Arbeitstemperatur	0 °C bis +40 °C
max. Luftfeuchtigkeit	90 % RL
Abmessungen	378(B) x 340(H) x 72(T) mm
VESA	100 mm
Gewicht	5,6 kg
Lieferumfang	Netzteil, VGA-Kabel

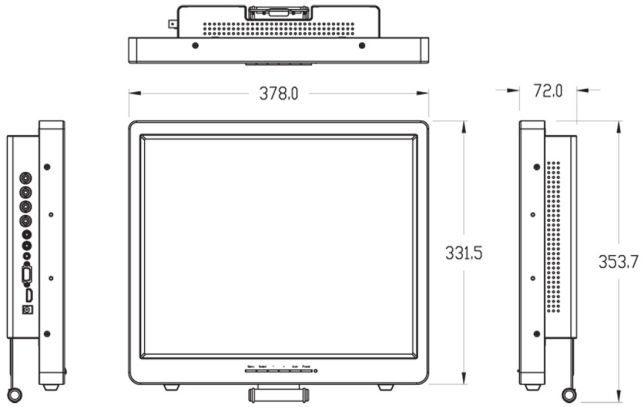

ITS GmbH | Feldstraße 97d | 33609 Bielefeld
Tel. +49 521 2399940 | FAX: +49 521 2399941 | info@its-sicherheit.de

T- A17M1-LED (41.531.30)

Zubehör	
T-VESA/MONO (41.550.15)	Wandhalter für TFT-Monitore - VESA

ITS GmbH | Feldstraße 97d | 33609 Bielefeld
Tel. +49 521 2399940 | FAX: +49 521 2399941 | info@its-sicherheit.de

- **17" TFT-Farbmonitor mit Videoeingang**
- **Profi-Ausführung im Alu-Gehäuse**
- **Vesa-fähig**
- **mit Audio**
- **mit Fernbedienung**

T-TFT 170 Profi (41.531.18)

17" Flachbildschirm im Metallgehäuse mit Videoeingang. Das TFT-Display hat eine Auflösung von 1280 x 1024px mit eiem Kontrastverhältnis von 800:1 und einer Reaktionszeit von 4ms. Der Monitor ist mit seinem Seitenverhältniss von 4:3 und dem 3D Combo Filter & De-interlace auf die belange analoger Videoquellen optimiert. Des weiteren verfügt der Monitor über Anschlüsse für PC und S-Video welche als PIP (Bild im Bild) oder als Vollbild angezeigt werden können. Der Monitor is VESA fähig (75/100) ein entsprechender Standfuß sowie Netzteil, Fernbedienung, VGA- und Audiokabel ist im Lieferumfang enthalten.

Technische Daten	
Typ	LCD/TFT- Monitor
Hintergrundbeleuchtung	CCFL
Videonorm	PAL, NTSC
Bildschirmgröße	17" (43 cm)
Format	4:3
Signaleingang	D-Sub, 15-pol. (VGA analog)
Videoeingang	FBAS (BNC), 1 x Y/C (Mini-DIN)
Videoausgang	1 x BNC (Durchschleifbetrieb)
Auflösung	1280 (H) x 1024 (V) XGA
Reaktionszeit	4 ms
Kontrastverhältnis	800:1
Helligkeit	300 cd/m²
Darstellbare Farben	16,7 Mio.
Bildverbesserung	3D-Kammfilter, Deinterlace
Betrachtungswinkel	160° / 170° (H/V)
Menüsprache	u.a. deutsch, englisch
Videopegel	1 Vss / 75 Ohm
Bedienung	OSD (Tasten, FB)
Bild im Bild Funktion (PIP)	Ja (Video/PC)
Audio Ein-/ Ausgänge	1x Stereo CVBS (RCA), 1x Stereo PC (3,5mm) / Stereo Lautsprecher (2x2W)
Bauart	Desktop Monitor
Gehäuse/Material	Aluminium, lackiert
Farbe	Anthrazit

Spannungsversorgung	230 VAC mit Netzteil im Lieferumfang
Leistungsaufnahme	30 W
zul. Arbeitstemperatur	-10 °C ~ +60 °C
max. Luftfeuchtigkeit	85 % RL
Abmessungen	B: 420 mm x H: 355 mm x T: 80 mm
VESA	75mm/100mm
Gewicht	5 kg
Lieferumfang	Standfuß, Netzteil, FB, VGA-Kabel, Audio-Kabel

Zubehör	
T-VESA/MONO (41.550.15)	Wandhalter für TFT-Monitore - VESA

ITS GmbH | Feldstraße 97d | 33609 Bielefeld
Tel. +49 521 2399940 | FAX: +49 521 2399941 | info@its-sicherheit.de

- **19" Flachbildschirm**
- **LED Hintergrundbeleuchtung**
- **3D Comb Filter & De-interlace**
- **Robustes Metallgehäuse**
- **Geringer Energieverbrauch**
- **VESA-konform**

T- A19M1-LED (41.531.35)

Der T- A19M1-LED ist ein 19" Flachbildschirm für professionelle Videoüberwachungsaufgaben. Der Monitor zeichnet sich, neben einem brillianten Bild, durch energiesparende LED Technik und sein robustes Metallgehäuse aus. Das Videosignal kann über VGA, BNC (2 durchgeschleifte Eingänge) oder HDMI angeschlossen werden. Der Monitor ist mit seinem Seitenverhältnis von 4:3 und dem 3D Comb Filter & De-interlace auf die Anforderungen analoger Videoquellen optimiert. Des weiteren verfügt der Monitor über Audio Eingänge, Lautsprecher und Bild im Bild Funktion. Der Monitor hat einen rückseitigen Standfuß sowie eine einfache Möglichkeit der Wandbefestigung. Es können auch VESA Halterungen verwendet werden. Im Lieferumfang befinden sich Netzteil und VGA-Kabel. Die Stromversorgung erfolgt über 12VDC.

Technische Daten	
Typ	LCD/LED-Monitor
Videonorm	PAL, NTSC
Bildschirmgröße	19"
Format	4:3
Hintergrundbeleuchtung	LED
Signaleingang	1 x D-Sub, 15-pol. (VGA analog), 1 x HDMI
Videoeingang	2 x FBAS (BNC)
Videoausgang	2 x BNC (Durchschleifbetrieb)
Auflösung	1280 (H) x 1024 (V) SXGA
Reaktionszeit	5 ms
Kontrastverhältnis	800:1
Helligkeit	300 cd/m²
Farbtiefe	16,7 Mio.
Bildverbesserung	Deinterlace, Rauschreduktion
Betrachtungswinkel	170° / 160° (H/V)
Menüsprache	u.a. deutsch, englisch
Videopegel	1 Vss / 75 Ohm
Bedienung	OSD (Tasten)
Bild im Bild Funktion (PIP)	Ja (Video/PC), auch Splitscreen
Audio Ein-/ Ausgänge	RCA 1 x Video, 1 x PC-Audio
Lautsprecher	2 x 1,5W
Bauart	Desktop Monitor
Gehäuse/Material	Aluminium, lackiert

Farbe	Schwarz
Spannungsversorgung	12 VDC
Leistungsaufnahme	15 W max
zul. Arbeitstemperatur	0 °C bis +40 °C
max. Luftfeuchtigkeit	90 % RL
Abmessungen	416(B) x 367(H) x 72(T) mm
VESA	100 mm
Gewicht	6,5 kg
Lieferumfang	Netzteil, VGA-Kabel

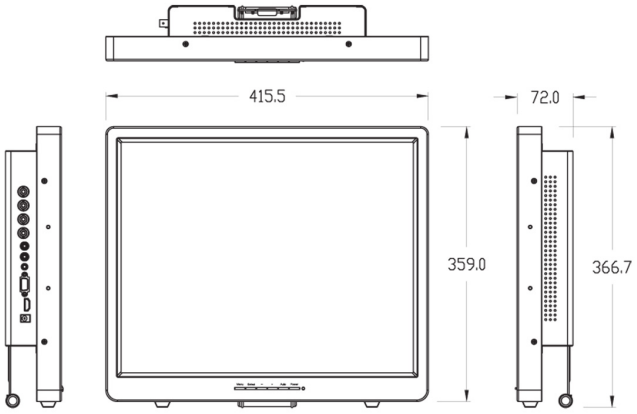

ITS GmbH | Feldstraße 97d | 33609 Bielefeld
Tel. +49 521 2399940 | FAX: +49 521 2399941 | info@its-sicherheit.de

T- A19M1-LED (41.531.35)

Zubehör	
T-VESA/MONO (41.550.15)	Wandhalter für TFT-Monitore - VESA

ITS GmbH | Feldstraße 97d | 33609 Bielefeld
Tel. +49 521 2399940 | FAX: +49 521 2399941 | info@its-sicherheit.de

- **19" TFT-Display**
- **Metallgehäuse**
- **FBAS (BNC), Y/C, VGA**
- **3D Combo Filter & De-interlace**
- **VESA 75/100**
- **Fernbedienung**

T-TFT 190 Profi (41.531.19)

19" Flachbildschirm im Metallgehäuse mit Videoeingang. Das TFT-Display hat eine Auflösung von 1280 x 1024px mit eiem Kontrastverhältnis von 800:1 und einer Reaktionszeit von 4ms. Der Monitor ist mit seinem Seitenverhältniss von 4:3 und dem 3D Combo Filter & De-interlace auf die belange analoger Videoquellen optimiert. Des weiteren verfügt der Monitor über Anschlüsse für PC und S-Video welche als PIP (Bild im Bild) oder als Vollbild angezeigt werden können. Der Monitor is VESA fähig (75/100) ein entsprechender Standfuß sowie Netzteil, Fernbedienung, VGA- und Audiokabel ist im Lieferumfang enthalten.

Technische Daten	
Typ	LCD/TFT- Monitor
Hintergrundbeleuchtung	CCFL
Videonorm	PAL, NTSC
Bildschirmgröße	19" (48 cm)
Format	4:3
Signaleingang	D-Sub, 15-pol. (VGA analog)
Videoeingang	FBAS (BNC), 1 x Y/C (Mini-DIN)
Videoausgang	1 x BNC (Durchschleifbetrieb)
Auflösung	1280 (H) x 1024 (V)
Reaktionszeit	4 ms
Kontrastverhältnis	800:1
Helligkeit	300 cd/m²
Darstellbare Farben	16,7 Mio.
Bildverbesserung	3D-Kammfilter, Deinterlace
Betrachtungswinkel	160° / 170° (H/V)
Menüsprache	u.a. deutsch, englisch
Videopegel	1 Vss / 75 Ohm
Bedienung	OSD (Tasten, FB)
Bild im Bild Funktion (PIP)	Ja (Video/PC)
Audio Ein-/ Ausgänge	1x Stereo CVBS (RCA), 1x Stereo PC (3,5mm) / Stereo Lautsprecher (2x2W)
Bauart	Desktop Monitor
Gehäuse/Material	Aluminium, lackiert
Farbe	Anthrazit

Spannungsversorgung	90~260 VAC
Leistungsaufnahme	33 W
zul. Arbeitstemperatur	0 °C ~ +50 °C
max. Luftfeuchtigkeit	85 % RL
Abmessungen	B: 427 mm x H: 354 mm x T: 67 mm
VESA	75mm/100mm
Gewicht	5,4 kg
Lieferumfang	Standfuß, Netzteil, FB, VGA-Kabel, Audio-Kabel

Zubehör	
T-VESA/MONO (41.550.15)	Wandhalter für TFT-Monitore - VESA

ITS GmbH | Feldstraße 97d | 33609 Bielefeld
Tel. +49 521 2399940 | FAX: +49 521 2399941 | info@its-sicherheit.de

© ITS GmbH

- **15" TFT-Farbmonitor mit BNC-Videoeingang**
- **Fuß abnehmbar**
- **Vesa-fähig**
- **mit Audio**

T-TFT 1588 AV (41.530.16)

15" TFT-Monitor mit Videoeingang und Standfuß. Mit einer VGA-Auflösung von 1024 x 768 (optimiert für den analogen Videoeingang) und einem Kontrastverhältnis von 500:1 bietet dieser Monitor ein gestochen scharfes Bild. Durch den integrierten Videoeingang und die schnelle Reaktionszeit von weniger als 12 ms sind auch analoge Bilder in hoher Qualität darstellbar. Mit seinen geringen Abmaßen findet dieses Gerät praktisch an jeder Stelle seinen Platz und kann mit einem im Zubehör erhältlichen Vesa-Halter auch an der Wand befestigt werden. Im Lieferumfang befinden sich Standfuß, Netzteil, VGA- und Audiokabel.

Technische Daten	
Videonorm	PAL
Bildschirmgröße	15“ / 38,1 cm
Signaleingang	D-Sub, 15-pol. (VGA analog)
Videoeingang	1 x FBAS (BNC), 1 x S-Video
Auflösung	max. 1024 (H) x 768 (V) XGA
Punktabstand	0,297 mm
Ansprechzeit	<12 ms
Kontrastverhältnis	500:01:00
Helligkeit	450 cd/m²
Darstellbare Farben	16.2 Mio.
Horizontal Frequenz	30 ~ 82 kHz
Vertikal Frequenz	50 ~ 75 Hz
Betrachtungswinkel	130° (H), 100° (V)
Videopegel	1 Vss / 75 Ohm
Bandbreite	5 Mhz
Bedienung	OSD über Fronttasten
Audio Ein-/ Ausgänge	1 x Eingang: 3,5 mm Klinke, 2 x 2 W Lautsprecher, Stereo
Bauart	Desktop Monitor, Vesa-fähig
Farbe	Schwarz
Spannungsversorgung	90 ~ 260 VAC über externes Netzteil
Leistungsaufnahme	20 W
zul. Arbeitstemperatur	0 °C bis +50 °C
max. Luftfeuchtigkeit	90 % RL
Abmessungen	(mit Fuß): B: 387 mm x H: 344 mm x T: 183 mm
Gewicht	4 kg
Lieferumfang	Standfuß, Netzteil, VGA-Kabel, Audio-Kabel

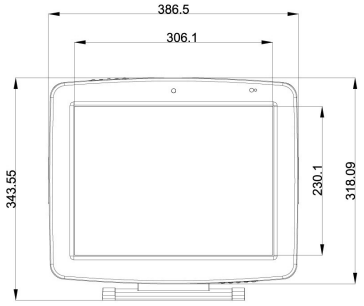

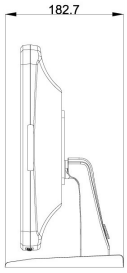

Zubehör	
T-VESA/MONO (41.550.15)	Wandhalter für TFT-Monitore - VESA

ITS GmbH | Feldstraße 97d | 33609 Bielefeld
Tel. +49 521 2399940 | FAX: +49 521 2399941 | info@its-sicherheit.de

© ITS GmbH