WAT-902H2 Ultimate, s/w Kamera

- Hochauflösende Schwarz/Weiss Kamera
- Kompakte Abmessungen
- Gegenlichtkompensation
- Lichtempfindlichkeit bis 0,0001 Lux
- Videosignal- und Direct-Drive Blendensteuerung
- Minimales Gewicht

Technische Daten

Videosystem:	CCIR
Betriebsspannung:	12VDC, ± 10%
Stromaufnahme:	110mA
Objektivanschluss:	CS
Bildaufnehmer:	½”, 752 x 582 Pixel
Horizontale Auflösung:	570 Linien
Lichtempfindlichkeit:	0,0001 Lux, (Blende 1,4, AGC ein)
Gegenlichtkompensation:	ein / aus (Center, Lower, Center+Lower)
Elektronischer Verschluss:	1/50, 1/120 ... 1/100`000
Blendenregelung:	DC- oder videosignalgesteuert, Autoselect
Betriebsumgebung:	–10 ... +40 °C (nicht kondensierend)
Gewicht:	98g

Abmessungen in mm

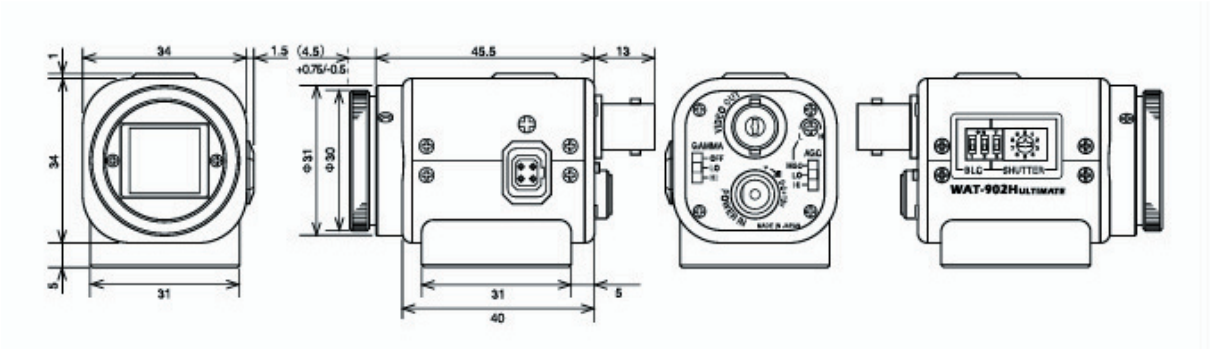

Änderungen zu Produktangaben und Verfügbarkeit bleiben ohne vorherige Ankündigung vorbehalten. © 2006, IP CCTV GmbH Dachsen
IP CCTV GmbH, Marthalerstrasse 5, CH-8447 Dachsen, Tel. ++41 (0)52 659 62 22, Fax ++41 (0)52 659 62 27, Internet: http://www.ipcctv.ch Email: info@ipcctv.ch